Catalogue des solutions

Adduction d'eau | Eau Potable | Assainissement

Version 2026

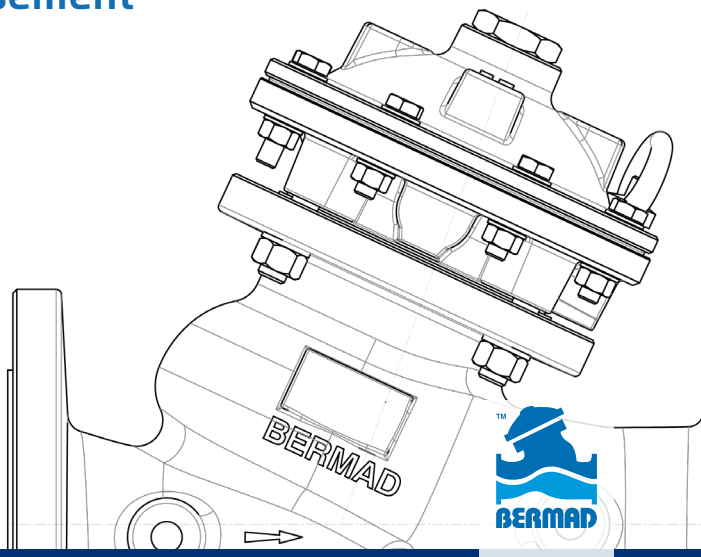

Water Control Solutions

Standards internationaux

IQNet	INTERNATIONAL	Système d'assurance qualité certifié ISO 9001-2015
ISO 9001	INTERNATIONAL	Système d'assurance qualité certifié ISO 9001-2015
WRAS Water Regulations Advisory Scheme	WRAS, UK	Le produit est conforme au Water Regulation Advisory Scheme (WRAS) du Royaume-Uni et à la norme BS 6920
DVGW Zertifizierungsstelle	DVGW, Germany	Conformité à la norme européenne EN 1074 – Robinets pour l'alimentation en eau ainsi qu'aux normes allemandes KTW et W270
ATTESTATION DE ACS CONFORMITÉ SANITAIRE	ACS, France	Les essais sont basés sur la norme sanitaire française
BELGAQUA	BELGAQUA, Belgium	Le produit est conforme aux normes belges pour les matériaux en contact avec l'eau potable
NSF	NSF USA	Le produit est conforme à la norme NSF/ANSI 61 – Robinets pour l'alimentation en eau et à la NSF 372
БСК БЪЛГАРСКИ КОНТРОЛА 1952	Bulgarcontrola, Bulgaria	Conformité des vannes de régulation automatiques Bermad aux exigences sanitaires de la Bulgarie et à la norme européenne EN 1074 pour les robinets d'alimentation en eau
NATIONAL INSTITUTE OF PUBLIC HEALTH PZH Since 1918	PZH, Poland	Conformité des vannes de régulation automatiques Bermad aux exigences sanitaires polonaises
Certified Product Australian Standard	AUSTRALIA AS 5081 and water mark	Vannes de régulation pour les réseaux d'eau potable
EAC	RUSSIAN Customs Union	Vannes pour l'alimentation en eau
KC	KOREA	Vannes pour l'alimentation en eau

Les produits BERMAD répondent aux exigences des normes et vérifications internationales les plus strictes.
Consultez BERMAD pour connaître les modalités de respect d'autres certifications ou pour l'obtention des certificats et attestations.

Qui sommes-nous?

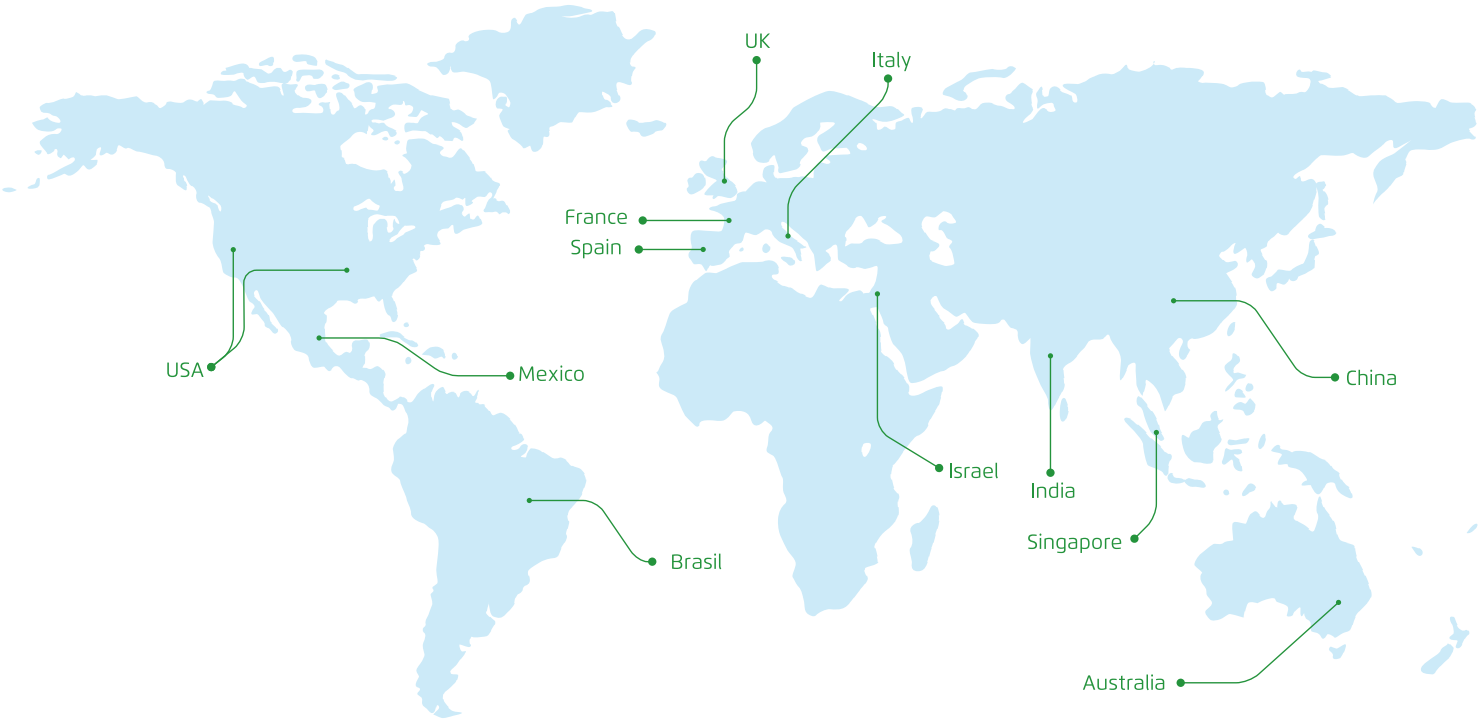

BERMAD est un groupe mondial privé de premier plan qui conçoit, développe et fabrique des solutions de gestion de l'eau sur mesure comprenant des vannes de régulation hydrauliques, des ventouses, des organes de comptage et de protection des réseaux contre les coups de bélier.

Nous interragisons depuis plus de 60 ans avec les principaux acteurs mondiaux du domaine de l'eau et accumulons des connaissances et une expérience significative depuis 1965, date de notre création. Aujourd'hui, nous sommes reconnus comme pionnier et premier fournisseur mondial dans la gestion de l'eau en général.

Nos produits de qualité offrent à nos clients une efficacité opérationnelle sans précédent, une durabilité et des performances supérieures afin de répondre aux défis exigeants du 21ème siècle.

innovation

intégrité

engagement

qualité

professionnalisme

SOMMAIRE

Vannes hydrauliques & régulation

Vannes de régulation en fonte

Série 700 PN16/PN25

Les Accessoires

Série 800 PN40

Vannes de régulation en composite

Série 1000 PN16

Les raccords

Contrôleurs et Data Loggers

Delta & Epsilon

Ventouses & gestion de l'air

Ventouses automatiques composite (simple fonction)

A30 PN16

Ventouses combinées (triple fonction)

C30-P PN16

Ventouses combinées fonte (triple fonction)

C70 PN16/PN25

Ventouses combinées assainissement avec fonction anti-bélier

C50 PN10/PN16

C80 PN16/PN25

VEC 313

Les Accessoires

Première approche de dimensionnement

Débitmètres électromagnétiques

MUT 2200 et MUT2300

MUT 7000 et Accessoires

Solutions de protection anti-bélier

Réservoirs anti-bélier

Vannes hydrauliques

Ventouses triple fonction avec option anti-bélier

Garanties générales de vente

Vanne métal à contrôle hydraulique haute performance. Son corps incliné en Y lui confère des capacités de débit inégalées et une excellente résistance à la cavitation. L'actionneur à piston monobloc associé à une double chambre native lui permettent de répondre à tous les besoins, y compris sur les applications les plus exigeantes. La conception hydrodynamique du corps et l'absence d'entrave à l'écoulement offrent un passage libre et une transparence hydraulique dans les contextes le nécessitant.

700 Sigma EN - Le corps à passage intégral EN permet d'accéder à des plages de débits extrêmement élevées afin d'améliorer l'efficience énergétique des installations. Couplée à notre design unique de clapet VPort, cette configuration couvre les plus grandes plages de débits et de pressions du marché.

700 Sigma ES - Le corps réduit ES garantit une qualité et une précision de régulation dans les environnements à grands différentiels de pression. Son siège réhaussé et son design innovant lui confèrent une remarquable résistance à la cavitation.

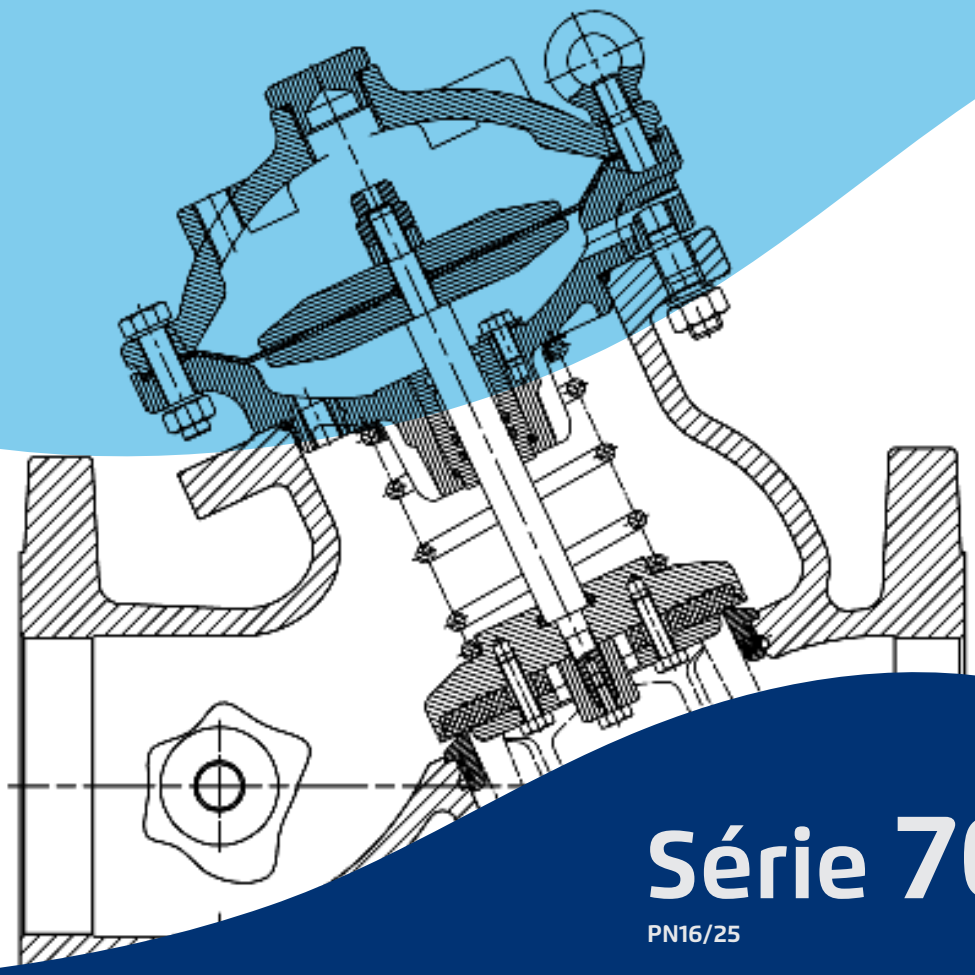

Série 700

PN16/25

Les avantages :

- Actionneur monobloc démontable en une seule pièce
- Membrane en EPDM renforcée et isolée du flux
- Large gamme d'options (voir page dédiée)
- Siège en Acier Inoxydable
- Clapet Vport en standard
- Existe en ligne et en angle
- Corps ISO PN16/25

SÉRIE 700

LA REFERENCE DANS LE MONDE DE LA REGULATION

La double chambre native

Protège la membrane, améliore la réactivité et les capacités hydrauliques et limite l'encrassement du circuit de contrôle (3 voies)

Actionneur monobloc

Permet un démontage facile et rapide et une exploitation et une maintenance facilitées

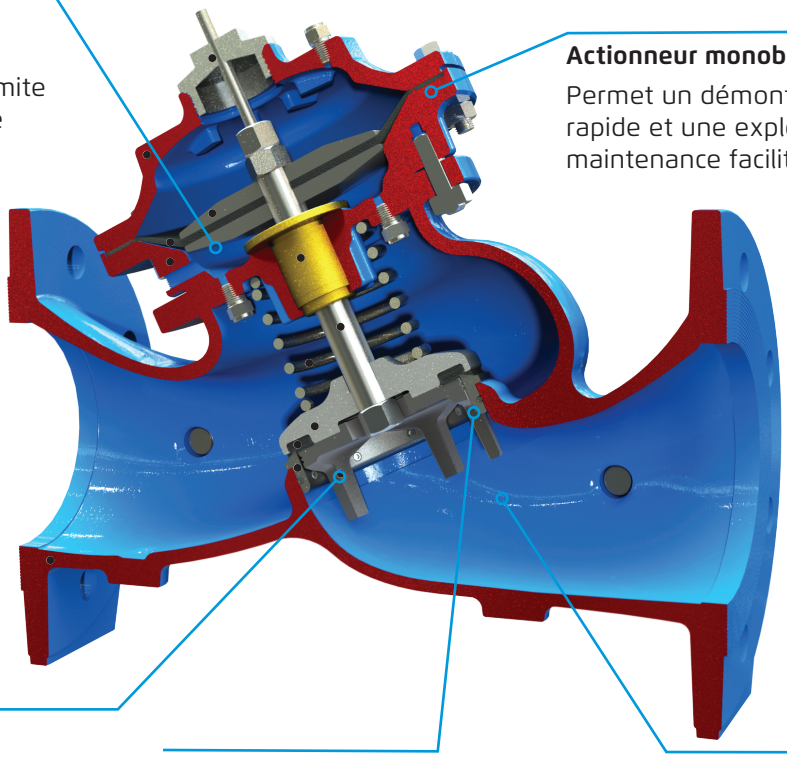

Clapet V-Port (de série)

Garantit une régulation stable et sans vibration à petit débit

Siège en INOX sur-élevé

Le design Y BERMAD assure une parfaite résistance à la cavitation du corps de la vanne

Corps hydrauliquement optimisé

Conférant à la S700 des facultés de régulation innégalées et des pertes de charges minimales

CAPACITES DE DEBIT

Diamètre Nominal	inch	1.5"	2"	2.5"	3"	4"	6"	8"	10"	12"	16"
	mm	40	50	65	80	100	150	200	250	300	400
Clapet Plat	Kv	57	62	98	130	200	540	905	1480	2140	3300
	K	1.2	2.6	2.9	3.8	3.9	2.7	3.1	2.8	2.8	2.7
V-Port	Kv	46	48	73	102	140	453	767	1310	1940	2970
	K	1.9	4.3	5.3	6.2	8	3.9	4.3	3.6	3.4	4.6

Kv=Coefficient de débit de la vanne (Q en m^3/h à ΔP=1bar) | K = coefficient de perte de charge

Q=Débit (m^3/h)

ΔP=Différentiel de pression (bar)

APPLICATIONS

Vanne de décharge rapide **S73Q**

Contrôle par électrovanne **S710**

Stab. aval **720** ou amont **730**

Vanne de gestion altimétrique

Vannes de remplissage et de gestion de niveaux **S750**

Possibilité de combiner les fonctions

ENCOMBREMENTS

Diamètre Nominal	inch	1.5"	2"	2.5"	3"	4"	6"	8"	10"	12"	16"
	mm	40	50	65	80	100	150	200	250	300	400
L	mm	230	230	290	310	350	480	600	730	850	1100
W	mm	155	165	190	210	255	320	400	480	570	815
h*	mm	81	86	97	108	130	163	193	227	272	334
H*	mm	234	246	294	333	396	514	618	725	881	1171
M	mm	98	98	108	144	175	314	392	507	615	825
T	mm	225	225	230	233	252	252	263	275	289	338
Poids*	kg	12	14	22	35	55	96	158	256	403	974
Volume de la chambre de contrôle	Litres	0.125	0.125	0.3	0.4	0.55	2.15	4.5	8.5	12.4	29.8
Ouverture	mm	16	16	22	26	33	50	62	70	100	134
a	inch	¼" NPT			⅜" NPT				½" NPT		1" BSP
b	inch	⅛" NPT					¼" NPT		⅜" NPT		¾" BSP
c	inch	¼" NPT							½" NPT		¾" BSP
G	inch	¾" G					2" G				3" G

M: débattement pour démontage de l'actionneur
* Dimensions et poids donnés sans circuit de contrôle et accessoires

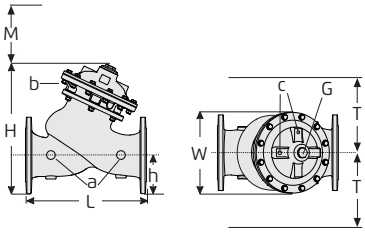

Pour du PN40, se référer à la Série 800

VANNE A COMMANDE ELECTRIQUE S710

Ouverture / fermeture sur commande électrique | Vanne à passage intégral (corps EN)

Diamètre	Code
40	710SN15SYC1600P1EB4ACNN38WW-I
50	710SN020YC1600P1EB4ACNN38WW-I
65	710SN025YC1600P1EB4ACNN38WW-I
80	710SN03SYC1600P1EB4ACNN38WW-I
100	710SN04SYC1600P1EB4ACNN38WW-I
150	710SN06SYC1600P1EB4ACNN38WW-I
200	710SN08SYC1600P1EB4ACNN38WW-I
250	710SN10SYC1600P1EB4ACNN38WW-I
300	710SN12SYC1600P1EB4ACNN38WW-I
400	710SN16SYC1600P1EB4ACNN38WW-I

- Indicateur visuel de position
- Electrovanne 24V/AC
- PN25 disponible sur consultation
- Sur demande: corps ES | Electrovanne 9V / 12V / 110 V / 220 V

STABILISATEUR DE PRESSION AVAL S720

Réducteur de pression | Vanne à passage réduit (corps ES)

Diamètre	Code
2'' taraudée	720020YCBP00P1EB000NN38WW-INV
DN50	720SN020YC1600P1EB000NN38WW-INV-BEU
2'' 1/2 taraudée	720025YCBP0000EB000NN38WW-INV
DN65	720ES025YC1600P1EB000NN38WW-INV-BEU
DN80	720ES03NYC1600P1EB000NN38WW-INV-BEU
DN100	720ES04SYC1600P1EB000NN38WW-INV-BEU
DN125	720ES05SYC1600P1EB000NN38WW-INV-BEU
DN150	720ES06SYC1600P1EB000NN38WW-INV-BEU
DN200	720ES08SYC1600P1EB000NN38WW-INV-BEU
DN250	720ES10SYC1600P1EB000NN38WW-INV-BEU
DN300	720ES12SYC1600P1EB000NN38WW-INV-BEU
DN350	720ES14SYC1600P1EB000NN38WW-INV-BEU

- Indicateur visuel de position
- Clapet VPort
- Sur demande: corps EN
- PN25 disponible sur consultation

CAGE ANTI CAVITATION Option C1

Dissipe les effets de la cavitation

Diamètre	Code
DN50	Rajouter -INV**C1** à la fin du code de la vanne souhaitée
DN65	
DN80	
DN100	
DN150	
DN200	
DN250	
DN300	
DN350	
DN400	

VANNE DE DECHARGE A ACTION RAPIDE S73Q

Elimine les excés de pression

Diamètre	Code
2'' taraudée	73Q020ACBP00P1EB000NN38WW-M
DN50	73Q020AC1600P1EB000NN38WW-M
DN65	73Q025AC1600P1EB000NN38WW-M
DN80	73Q03SAC1600P1EB000NN38WW-M
DN100	73Q04SAC1600P1EB000NN38WW-M

- Corps en angle
- Limiteur d'ouverture (contrôle du débit de décharge)
- Sur demande: corps en ligne
- PN25 disponible sur consultation

STABILISATEUR DE PRESSION AVAL A DOUBLE CONSIGNE S720-45

Gestion horodatée de deux consignes de pression (jour / nuit) | Vanne à passage réduit (corps ES)

Diamètre	Code
DN50	720SN020YC1645P1EB9DSNN38WW-IV
DN65	720ES025YC1645P1EB9DSNN38WW-IV
DN80	720ES03NYC1645P1EB9DSNN38WW-IV
DN100	720ES04SYC1645P1EB9DSNN38WW-IV
DN125	720ES05SYC1645P1EB9DSNN38WW-IV
DN150	720ES06SYC1645P1EB9DSNN38WW-IV
DN200	720ES08SYC1645P1EB9DSNN38WW-IV
DN250	720ES10SYC1645P1EB9DSNN38WW-IV
DN300	720ES12SYC1645P1EB9DSNN38WW-IV
DN350	720ES14SYC1645P1EB9DSNN38WW-IV
DN400	720ES16SYC1645P1EB9DSNN38WW-IV

- Indicateur visuel de position
- Clapet VPort
- Sur demande: corps EN
- PN25 disponible sur consultation

STABILISATEUR DE PRESSION AMONT S730

Vanne de maintien de pression | Vanne à passage intégral (corps EN)

Diamètre	Code
DN50	730SN020YC1600P1EB000NN38WW-IV
DN65	730SN025YC1600P1EB000NN38WW-IV
DN80	730SN03SYC1600P1EB000NN38WW-IV
DN100	730SN04SYC1600P1EB000NN38WW-IV
DN125	730ES05SYC1600P1EB000NN38WW-IV
DN150	730SN06SYC1600P1EB000NN38WW-IV
DN200	730SN08SYC1600P1EB000NN38WW-IV
DN250	730SN10SYC1600P1EB000NN38WW-IV
DN300	730SN12SYC1600P1EB000NN38WW-IV
DN400	720ES16SYC1645P1EB9DSNN38WW-IV

- Indicateur visuel de position
- Clapet VPort
- Sur demande: corps ES
- PN25 disponible sur consultation

VANNE ALTIMETRIQUE S750-80

Vanne de remplissage de réservoir de maintien de niveau haut | Vanne à passage réduit (corps ES)

- Indicateur visuel de position
- Sur demande: corps EN
- PN25 disponible sur consultation

Diamètre	Code
DN50	750SN020YC1680P1EB000NN38WW-M6-I
DN65	750ES025YC1680P1EB000NN38WW-M6-I
DN80	750ES03NYC1680P1EB000NN38WW-M6-I
DN100	750ES04SYC1680P1EB000NN38WW-M6-I
DN125	750ES05SYC1680P1EB000NN38WW-M6-I
DN150	750ES06SYC1680P1EB000NN38WW-M6-I
DN200	750ES08SYC1680P1EB000NN38WW-M6-I
DN250	750ES10SYC1680P1EB000NN38WW-M6-I
DN300	750ES12SYC1680P1EB000NN38WW-M6-I
DN350	750ES14SYC1680P1EB000NN38WW-M6-I
DN400	750ES16SYC1680P1EB000NN38WW-M6-I

PLAGE DE FONCTIONNEMENT : M1 = 2-6 mètres | M2 = 2-14 mètres | M5 = 5-22 mètres | M4= 15-35 mètres | M8 = 25-70 mètres

VANNE DE REMPLISSAGE CONTROLEE PAR FLOTTEUR ELECTRIQUE S750-65

Vanne de remplissage de réservoir commandée par une poire de niveau | Vanne à passage réduit (corps ES)

- Indicateur visuel de position
- Sur demande: corps EN
- PN25 disponible sur consultation

Diamètre	Code
DN50	750SN020YC1665P1EB4ACNN38WW-I
DN65	750ES025YC1665P1EB4ACNN38WW-I
DN80	750ES03NYC1665P1EB4ACNN38WW-I
DN100	750ES04SYC1665P1EB4ACNN38WW-I
DN125	750ES05SYC1665P1EB4ACNN38WW-I
DN150	750ES06SYC1665P1EB4ACNN38WW-I
DN200	750ES08SYC1665P1EB4ACNN38WW-I
DN250	750ES10SYC1665P1EB4ACNN38WW-I
DN300	750ES12SYC1665P1EB4ACNN38WW-I
DN350	750ES14SYC1665P1EB4ACNN38WW-I
DN400	750ES16SYC1665P1EB4ACNN38WW-I

VANNE DE GESTION DE NIVEAU S750-66

Vanne de remplissage de réservoir avec gestion à deux niveaux (marnage) | Vanne à passage réduit (corps ES)

- Indicateur visuel de position
- Sur demande: corps EN
- PN25 disponible sur consultation

Diamètre	Code
DN50	750SN020YC1666P1EB000NN38WW-I
DN65	750ES025YC1666P1EB000NN38WW-I
DN80	750ES03NYC1666P1EB000NN38WW-I
DN100	750ES04SYC1666P1EB000NN38WW-I
DN125	750ES05SYC1666P1EB000NN38WW-I
DN150	750ES06SYC1666P1EB000NN38WW-I
DN200	750ES08SYC1666P1EB000NN38WW-I
DN250	750ES10SYC1666P1EB000NN38WW-I
DN300	750ES12SYC1666P1EB000NN38WW-I
DN350	750ES14SYC1666P1EB000NN38WW-I
DN400	750ES16SYC1666P1EB000NN38WW-I

L'ouverture totale d'une vanne de gestion de niveau de réservoir va induire la **mise à la pression atmosphérique** de la canalisation au point de remplissage. Cette **baisse de pression** est souvent problématique sur des canalisations d'adduction-distribution avec **branchements d'abonnés**. Il est donc important, suivant les profils de canalisations, et la configuration de maillages, d'y associer une fonction de **stabilisation amont** pour moduler son ouverture. Cette fonction permettra également de **prévenir l'installation des survitesses et des sur-débits.**

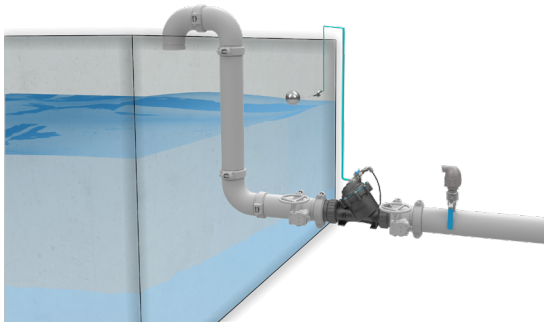

VANNE ALTIMETRIQUE avec maintien de pression S753-80

Vanne de remplissage de réservoir de maintien de niveau haut | Vanne à passage réduit (corps ES)

- Indicateur visuel de position
- Clapet VPort
- Sur demande: corps EN
- PN25 disponible sur consultation

Diamètre	Code
DN50	753SN020YC1680P1EB000NN38WW-M6-IUV
DN65	753ES025YC1680P1EB000NN38WW-M6-IV
DN80	753ES03NYC1680P1EB000NN38WW-M6-IV
DN100	753ES04SYC1680P1EB000NN38WW-M6-IV
DN125	753ES05SYC1680P1EB000NN38WW-M6-IV
DN150	753ES06SYC1680P1EB000NN38WW-M6-IV
DN200	753ES08SYC1680P1EB000NN38WW-M6-IV
DN250	753ES10SYC1680P1EB000NN38WW-M6-IV
DN300	753ES12SYC1680P1EB000NN38WW-M6-IV
DN350	753ES14SYC1680P1EB000NN38WW-M6-IV
DN400	753ES16SYC1680P1EB000NN38WW-M6-IV

PLAGE DE FONCTIONNEMENT : M1 = 2-6 mètres | M2 = 2-14 mètres | M5 = 5-22 mètres | M4= 15-35 mètres | M8 = 25-70 mètres

VANNE DE GESTION DE NIVEAU avec maintien de pression S753-66

Vanne de remplissage de réservoir avec gestion à deux niveaux (marnage) | Vanne à passage réduit (corps ES)

- Indicateur visuel de position
- Clapet VPort
- Sur demande: corps EN
- PN25 disponible sur consultation

Diamètre	Code
DN50	753SN020YC1666P1EB000NN38WW-IV
DN65	753ES025YC1666P1EB000NN38WW-IV
DN80	753ES03NYC1666P1EB000NN38WW-IV
DN100	753ES04SYC1666P1EB000NN38WW-IV
DN125	753ES05SYC1666P1EB000NN38WW-IV
DN150	753ES06SYC1666P1EB000NN38WW-IV
DN200	753ES08SYC1666P1EB000NN38WW-IV
DN250	753ES10SYC1666P1EB000NN38WW-IV
DN300	753ES12SYC1666P1EB000NN38WW-IV
DN350	753ES14SYC1666P1EB000NN38WW-IV

VANNE DE LIMITATION DE DEBIT S770

Limite les demandes excessives en débit à l'aval | Vanne à passage réduit (corps ES)

- Indicateur visuel de position
- Clapet VPort
- Sur demande: corps EN
- PN25 disponible sur consultation

Diamètre	Code
DN50	770SN020YC1600P1EB000NN38WW-IUV
DN65	770ES025YC1600P1EB000NN38WW-IUV
DN80	770ES03NYC1600P1EB000NN38WW-IUV
DN100	770ES04SYC1600P1EB000NN38WW-IUV
DN125	770ES05SYC1600P1EB000NN38WW-IUV
DN150	770ES06SYC1600P1EB000NN38WW-IUV
DN200	770ES08SYC1600P1EB000NN38WW-IUV
DN250	770ES10SYC1600P1EB000NN38WW-IUV
DN300	770ES12SYC1600P1EB000NN38WW-IUV
DN350	770ES14SYC1600P1EB000NN38WW-IUV
DN400	770ES16SYC1600P1EB000NN38WW-IUV

VANNE DE LIMITATION DE DEBIT ET REDUCTION DE PRESSION AVAL S772

Limite les demandes excessives en débit à l'aval et réduit la pression à l'aval | Vanne à passage réduit (corps ES)

- Indicateur visuel de position
- Clapet VPort
- Sur demande: corps EN
- PN25 disponible sur consultation

Diamètre	Code
DN50	772SN020YC1600P1EB000NN38WW-IUV
DN65	772ES025YC1600P1EB000NN38WW-IUV
DN80	772ES03NYC1600P1EB000NN38WW-IUV
DN100	772ES04SYC1600P1EB000NN38WW-IUV
DN125	772ES05SYC1600P1EB000NN38WW-IUV
DN150	772ES06SYC1600P1EB000NN38WW-IUV
DN200	772ES08SYC1600P1EB000NN38WW-IUV
DN250	772ES10SYC1600P1EB000NN38WW-IUV
DN300	772ES12SYC1600P1EB000NN38WW-IUV
DN350	772ES14SYC1600P1EB000NN38WW-IUV
DN400	772ES16SYC1600P1EB000NN38WW-IUV

VANNE DE SURVITESSE S790

Se ferme en cas de casse sur le réseau (consigne de sur-débit) | Vanne à passage intégral (corps EN)

- Limiteur d'ouverture
- Sur demande: corps ES
- PN25 disponible sur consultation

Diamètre	Code
DN50	790SN020YC1600P1EB000NN38WW-M
DN65	790SN025YC1600P1EB000NN38WW-M
DN80	790SN03SYC1600P1EB000NN38WW-M
DN100	790SN04SYC1600P1EB000NN38WW-M
DN125	790ES05SYC1600P1EB000NN38WW-M
DN150	790SN06SYC1600P1EB000NN38WW-M
DN200	790SN08SYC1600P1EB000NN38WW-M
DN250	790SN10SYC1600P1EB000NN38WW-M
DN300	790SN12SYC1600P1EB000NN38WW-M
DN400	790SN16SYC1600P1EB000NN38WW-M

LIMITEUR D'OUVERTURE MECANIQUE Option M

Contrôle de la capacité d'ouverture de la vanne

Diamètre	Code
Du DN40 au DN100	Rajouter -INVM à la fin du code de la vanne souhaitée
Du DN150 au DN200	
Du DN250 au DN300	
Du DN400 au DN600	

FILTRE GRANDE CAPACITE de protection du circuit de contrôle Option F

Protège les équipements du circuit pilote

Diamètre	Code
Du DN40 au DN600	Rajouter -INVF à la fin du code de la vanne

CONTACTEURS FIN DE COURSE Option S

Informe par un contact sec l'ouverture et/ou fermeture de la vanne (supervision)

Diamètre	Code
Du DN40 au DN100	Rajouter -INVS pour la version simple Rajouter -INVS2 pour la version double à la fin du code de la vanne voulue
Du DN150 au DN200	
Du DN250 au DN350	
Du DN400 au DN600	

TRANSMETTEUR DE POSITION à ultrason Option Q

Informe par un signal analogique 4/20 mA du pourcentage d'ouverture de la vanne (supervision)

Diamètre	Code
Du DN40 au DN600	Rajouter -INVQ à la fin du code de la vanne

LES ACCESSOIRES

POUR LES VANNES DE REGULATION

Filtre de protection du circuit de contrôle

Pour un fonctionnement optimal dans les conditions d'eaux chargées

Contact fin de course

Pour renvoyer l'état d'ouverture d'une vanne sur une supervision

Flotteur vertical à modulation

Pour maintenir un niveau constant d'un réservoir géré par une vanne hydraulique

Transmetteur de position

Pour renvoyer le % d'ouverture d'une vanne sur une supervision (ultrason)

Flotteur vertical à 2 niveaux

Pour gérer le marnage d'un réservoir rempli par une vanne hydraulique

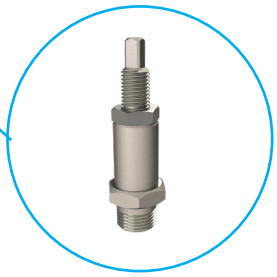

Limiteur d'ouverture

Pour limiter le débit et l'ouverture de la vanne à trés grand débit

Flotteur horizontal

Pour maintenir un niveau constant dans un réservoir géré par une vanne hydraulique

Clapet VPort

Pour garantir une régulation fiable et stable à trés faibles débits

Poire de niveau

Solution électrique pour maintenir un niveau constant dans un réservoir géré par une vanne hydraulique

Indicateur de position

Pour voir le niveau d'ouverture de la vanne d'un seul coup d'oeil

Notre Série 700 est fournie en standard avec un clapet VPort et d'un indicateur de position

MAINTENANCE

Actuateur complet

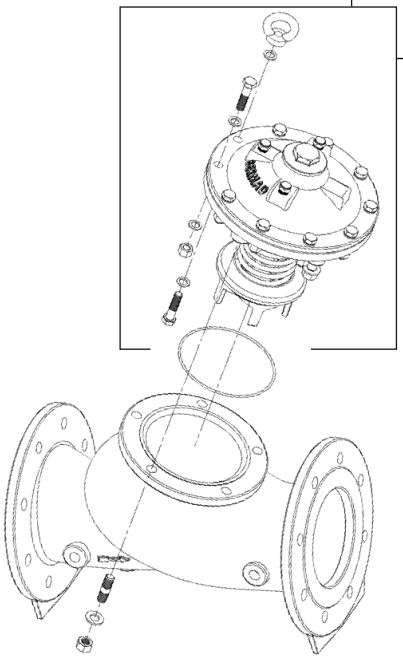

Actuateur complet - 700 ES		
Diamètre		Code
2"	DN50	25201PEN95-p
2.5"	DN65	25201PEN95-p
3"	DN80	25250P1695-p
4"	DN100	25300P8695-p
5"	DN125	25400P8695-p
6"	DN150	25601PES95-p
8"	DN200	25600P8695-p
10"	DN250	25800P8695-p
12"	DN300	25010P8695-p
14"	DN350	25120P8695-p
16"	DN400	25120P8695-p
18"	DN500	25160P8695-p
24"	DN600	25160P8695-p

Actuateur complet - 700 EN		
Diamètre		Code
1.5"	DN40	25201PEN95-p
2"	DN50	25201PEN95-p
2.5"	DN65	25250P1695-p
3"	DN80	25300P8695-p
4"	DN100	25400P8695-p
6"	DN150	25600P8695-p
8"	DN200	25800P8695-p
10"	DN250	25010P8695-p
12"	DN300	25120P8695-p
16"	DN400	25160P8695-p

Kit elastomères - 700ES		
Diamètre		Code
2.5"	DN65	2520-0ENDH
3"	DN80	2520-0ENDH*
3"	DN80	2525-000DH
4"	DN100	2530-000DH
5"	DN125	2540-000DH
6"	DN150	2560-0ESDH
8"	DN200	2560-000DH
10"	DN250	2580-000DH
12"	DN300	2501-000DH
14"	DN350	2512-000DH
16"	DN400	2512-000DH
20"	DN500	2516-000DH
24"	DN600	2516-000DH

* Pour vannes antérieures à 2020

Kit elastomères - 700 EN		
Diamètre		Code
1.5"	DN40	2520-0ENDH
2"	DN50	2520-0ENDH
2.5"	DN65	2520-0ENDH
3"	DN80	2530-000DH
4"	DN100	2540-000DH
6"	DN150	2560-000DH
8"	DN200	2580-000DH
10"	DN250	2501-000DH
12"	DN300	2512-000DH
16"	DN400	2516-000DH

Vanne métal à contrôle hydraulique haute performance pour les applications très haute pression. Son corps incliné en Y lui confère des capacités de débit inégalées et une excellente résistance à la cavitation. L'actionneur à piston INOX monobloc lui permet de répondre à tous les besoins, y compris sur les applications les plus exigeantes.

La conception hydrodynamique du corps et l'absence d'entrave à l'écoulement offrent un passage libre et une transparence hydraulique dans les contextes le nécessitant.

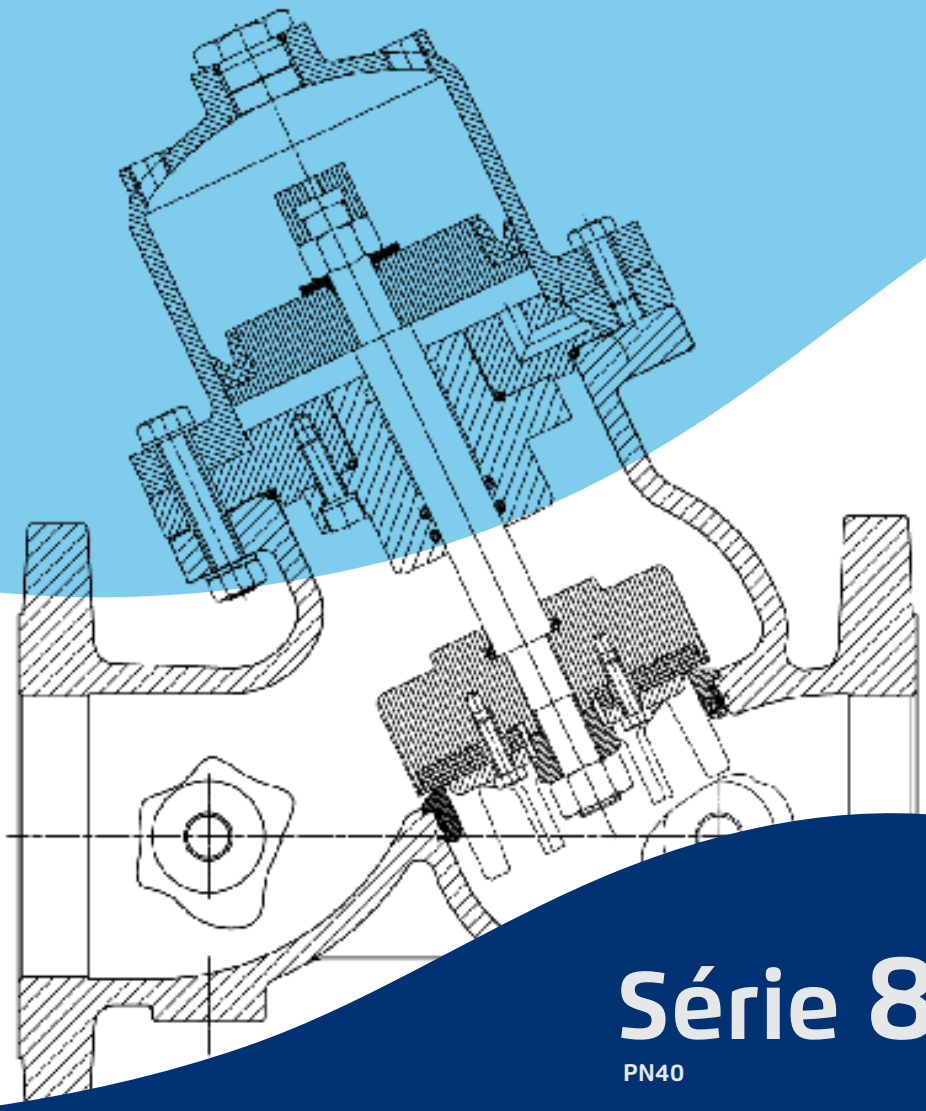

Série 800

PN40

Les avantages :

- Actionneur monobloc démontable en une seule pièce
- Double chambre optionnelle
- Siège et piston en Acier Inoxydable
- Large plage de pression de service (0,7 – 40 bars)
- Clapet VPort en standard
- Existe en ligne et en angle
- Corps ISO PN25/40

SÉRIE 800

Un chapeau en Acier inoxydable

Pour résister aux trés fortes pressions (PN40)

Piston interne

Garantit le bon fonctionnement dans des conditions extrêmes

Corps hydrauliquement optimisé

Confère à la S800 des facultés de régulation inégalées et des pertes de charges minimales

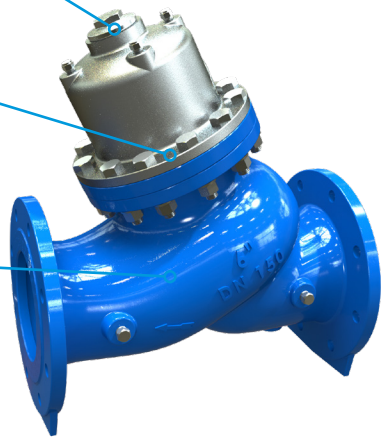

CAPACITES DE DEBIT

Diamètre Nominal	inch	1.5"	2"	2.5"	3"	4"	6"	8"	10"	12"	16"
	mm	40	50	65	80	100	150	200	250	300	400
Clapet Plat	Kv	42	50	55	115	200	460	815	1250	1990	3310
	K	2.3	3.9	9.2	4.9	3.9	3.7	3.8	3.9	3.7	3.7
V-Port	Kv	36	43	47	98	170	391	693	1063	1573	2814
	K	3.1	5.4	12.8	6.7	5.4	5.2	5.2	5.4	5.1	5.1

Kv=Coefficient de débit de la vanne (Q en m^3/h à ΔP=1bar) | K = coefficient de perte de charge

Q=Débit (m^3/h)

ΔP=Différentiel de pression (bar)

APPLICATIONS

Vanne de décharge rapide **S83Q**

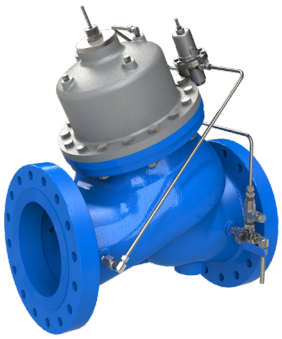

Vanne de régulation de pression

Vanne anticipatrice de coups de bélier **S835**

Liste non exhaustive & possibilité de combiner les fonctions

STABILISATEUR PROPORTIONNEL DE PRESSION AVAL S820-PP

Réducteur de pression selon un ratio fixe

Diamètre	Ratio *	Code
DN40	2.3	820015YC40PPPBEB000NN38WW-IV
DN50	2.3	820020YC40PPPBEB000NN38WW-IV
DN65	2.3	820025YC40PPPBEB000NN38WW-IV
DN80	2.3	82003SYC40PPPBEB000NN38WW-IV
DN100	2.5	82004SYC40PPPBEB000NN38WW-IV
DN150	2.2	82006SYC40PPPBEB000NN38WW-IV
DN200	2.3	82008SYC40PPPBEB000NN38WW-IV
DN250	2.3	82010SYC40PPPBEB000NN38WW-IV
DN300	2.1	82012SYC40PPPBEB000NN38WW-IV

Ratio = coefficient diviseur [P.amont / P.aval]

- Indicateur visuel de position
- Clapet VPort

STABILISATEUR DE PRESSION AVAL S820

Réducteur de pression

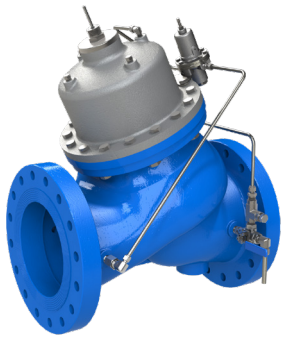

Diamètre	Code
DN40	820015YC40PA00EB000NN38WW-IV
DN50	820020YC40PA00EB000NN38WW-IV
DN65	820025YC40PA00EB000NN38WW-IV
DN80	82003SYC40PA00EB000NN38WW-IV
DN100	82004SYC40PA00EB000NN38WW-IV
DN150	82006SYC40PA00EB000NN38WW-IV
DN200	82008SYC40PA00EB000NN38WW-IV
DN250	82010SYC40PA00EB000NN38WW-IV
DN300	82012SYC40PA00EB000NN38WW-IV

- Indicateur visuel de position
- Clapet VPort

VANNE DE DECHARGE A ACTION RAPIDE S83Q

Elimine les excés de pression

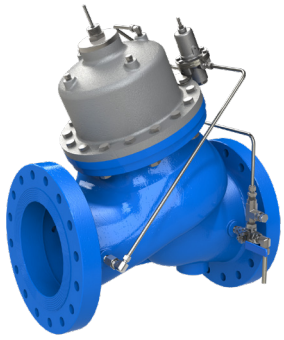

Diamètre	Code
DN40	83Q015YC40PB00EB000NN38WW-I
DN50	83Q020YC40PB00EB000NN38WW-I
DN65	83Q025YC40PB00EB000NN38WW-I
DN80	83Q03SYC40PB00EB000NN38WW-I
DN100	83Q04SYC40PB00EB000NN38WW-I
DN150	83Q06SYC40PB00EB000NN38WW-I
DN200	83Q08SYC40PB00EB000NN38WW-I
DN250	83Q10SYC40PB00EB000NN38WW-I
DN300	83Q12SYC40PB00EB000NN38WW-I

- Indicateur visuel de position
- Clapet VPort

Vanne composite à contrôle hydraulique haute performance. Conception et construction de qualité industrielle avec un corps en nylon renforcé de fibre de verre, capable de supporter des conditions hydrauliques et des contraintes mécaniques sévères.

L'association de son design en Y et la grande course de son actionneur à membrane monobloc lui assure un passage intégral garantissant un minimum de perte de charges et d'excellentes capacités de débit.

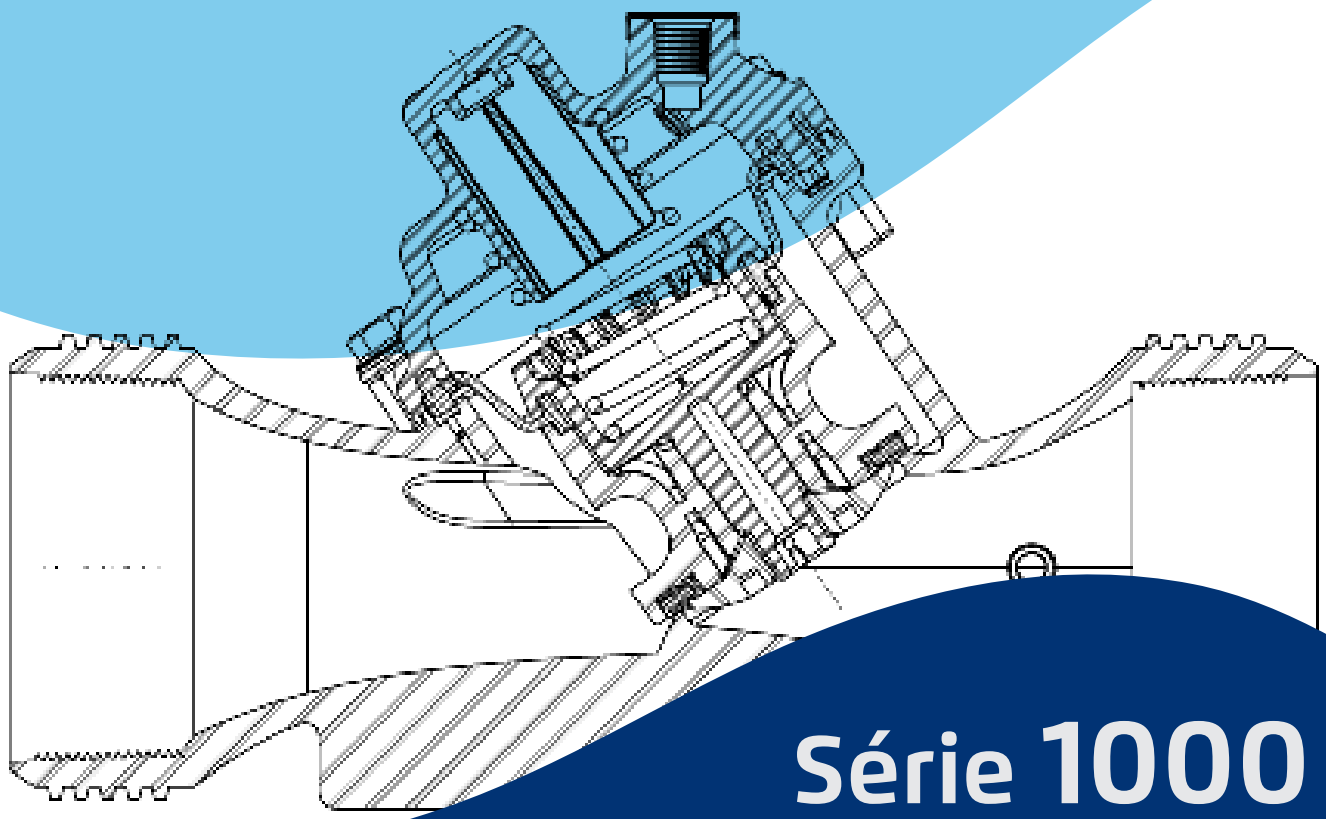

Série 1000

Les avantages :

- Régulation stable et précise
- Aucune déformation de la membrane (piston)
- Large plage de pression et de débit de fonctionnement (0,5 – 16 bars)
- Traitement industriel de protection contre les UV
- Matériau résistant aux agressions chimiques et aux fluides corrosifs
- Design simple, avec peu de composants, facilitant l'inspection et la maintenance
- Corps ISO PN16

SÉRIE 1000

DISPONIBLE POUR L'ENSEMBLE DE VOS APPLICATIONS HABITUELLES

En composite PN16

Sélectionné pour sa solidité, son excellente résistance à la cavitation et aux attaques chimiques (matériau inerte)

Actionneur monobloc avec membrane intégrée

Garantissant la non déformation de l'ensemble et permettant de s'affranchir d'un axe de guidage et d'un pallier

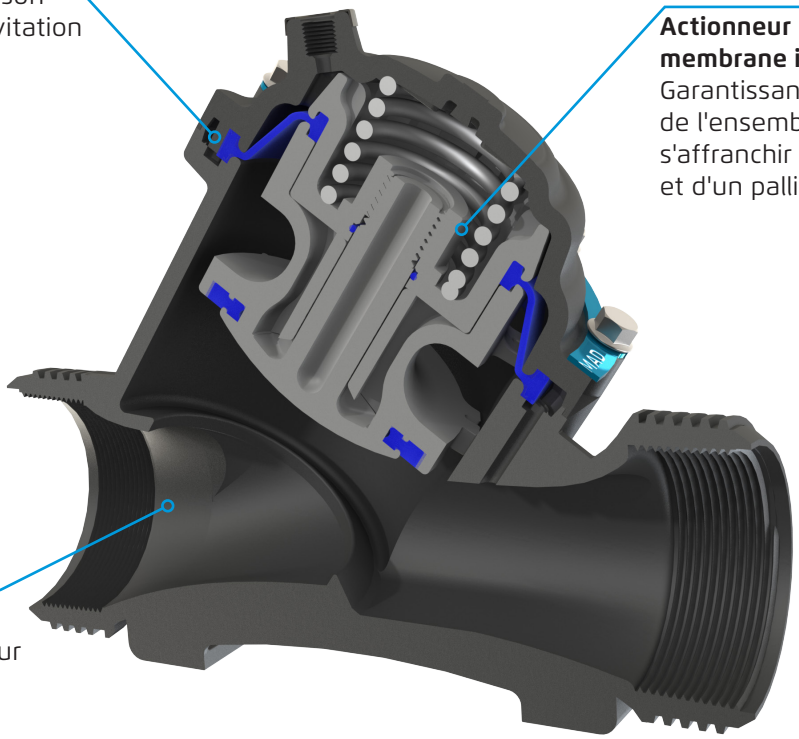

Un design optimisé

Avec un passage intégral pour des capacités de régulation inégalées et des pertes de charges minimisées

Disponible

Droite

A brides

Rainurée

Taraudée

3 pièces détachées

Pour une exploitation et une maintenance simplifiées

DU DN50 AU DN150

VANNE A COMMANDE ELECTRIQUE S1010

Ouverture / fermeture sur commande électrique | Corps ES

Diamètre	Code
80	1010ES03SYQCC00P2UC4ACNN38WW
100	1010ES04SYQCC00P2UC4ACNN38WW
150	1010ES06SYQCC00P2UC4ACNN38WW

- Electrovanne 24V/AC
- Circuit de contrôle en acier inoxydable
- Sur demande: corps EN | Electrovanne 9V / 12V / 110 V / 220 V

STABILISATEUR DE PRESSION AVAL S1020

Réducteur de pression | Corps ES

Diamètre	Code
80	1020ES03SYQCC00P2UC000NN38WW
100	1020ES04SYQCC00P2UC000NN38WW
150	1020ES06SYQCC00P2UC000NN38WW

- Circuit de contrôle en acier inoxydable
- Sur demande: corps EN

VANNE DE REMPLISSAGE CONTROLEE PAR FLOTTEUR S1050-66

Vanne de remplissage de réservoir commandée par un flotteur | Corps ES

Diamètre	Code
DN80	1050ES030YCCP66P2UC000NN38WW
DN100	1050ES040YQCC66P2UC000PN38WW
DN150	1050ES060YQCC66P2UC000PN38WW

- Fonction additionnelle pour maintien de pression sur consultation
- Circuit de contrôle en acier inoxydable
- Sur demande: corps EN

VANNE DE REMPLISSAGE CONTROLEE PAR FLOTTEUR ELECTRIQUE S1050-65

Vanne de remplissage de réservoir commandée par une poire de niveau | Corps ES

Diamètre	Code
DN80	1050ES030YQCC65P2UC4ACNN38WW
DN100	1050ES040YQCC65P2UC4ACNN38WW
DN150	1050ES060YQCC65P2UC4ACNN38WW

- Fonction additionelle pour maintien de pression sur consultation
- Voltage standard: 24V/AV, autres voltages sur consultation
- Sur demande: corps EN

Autres configurations disponibles: nous consulter.

LES RACCORDS

ACIER INOXYDABLE 316

Description	Code
ADAPTATEUR 1/8NPT(F) vers 1/8NPT (M)	060808C120
ADAPTATEUR 3/8NPT(F) vers 1/4NPT (M)	063804C120

VIROLE ARRIERE 3/8''	063800B760

VIROLE FACE 3/8"	063801B760

ECROU TUBE 3/8"	063800B061

MAMELON 1/4NTP (M) / 1/4NTP (M)	060404C122
MAMELON 3/8NTP (M) / 3/8NTP (M)	063838C122

BOUCHON CREUX HEXAGONAL (ALLEN) 1/4 NPT	060400C107
BOUCHON CREUX HEXAGONAL (ALLEN) 1/8 NPT	060800C107

TE MALE (2x) 3/8" TUBE x 1/4NPT(M) (T\M\T)	063804B072
TE MALE (2x) 3/8" TUBE x 3/8NPT(M) (T\M\T)	063838B072

TE MALE 1/4NPT (T\M\T)	060400C360

RACCORD TUBE MALE 3/8" TUBE x 1/4NPT(M)	063804B068
RACCORD TUBE MALE 3/8" TUBE x 1/8NPT(M)	063808B068
RACCORD TUBE MALE 3/8" 3/8" TUBE x 3/8NPT(M)	063838B068

COUDE MALE 1/4NPT(M) x 1/4NPT(M)	06040MC100

COUDE TUBE MALE 3/8" TUBE x 1/4NPT(M)	063804B069
COUDE TUBE MALE 3/8" TUBE x 1/8NPT(M)	063808B069
COUDE TUBE MALE 3/8" TUBE x 3/8NPT(M)	063838B069

BOUCHON 1/4NPT	060400C121
BOUCHON 1/8NPT	060800C121

TE (2x)3/8" TUBE x 1/4NPT(M) (T\T\M)	063804B071
TE (2X)3/8" TUBE x 3/8NPT(M) (T\T\M)	063838B071

COUDE 3/8 NPT (F) / 3/8 NPT (F)	063838C100

LES RACCORDS

ACIER INOXYDABLE 316

Description	Code
REDUCTION 3/8NPT(M) x 1/4NPT(F)	063804C110

REDUCTION 1/4NPT(M) x 1/8NPT(M)	060408C123
REDUCTION 3/8NPT(M) x 1/4NPT(M)	063804C123

TE 1/4NPT (T\T\M)	060400C375

COUDE 1/4NPT(M) x 1/4NPT(F)	060404C116
COUDE 3/8NPT(M) x 3/8NPT(F)	063838C116

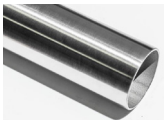

TUBING SOUPLE 3/8" (vendu au mètre)	0738162000
TUBING INOX 3/8" (vendu au mètre)	073808S000-ATO

CAISSE DE RACCORDS EN LAITON	KIT_PB38

CAISSE DE RACCORDS EN PLASTIQUE	KIT_PP08

Contrôleurs

DELTA

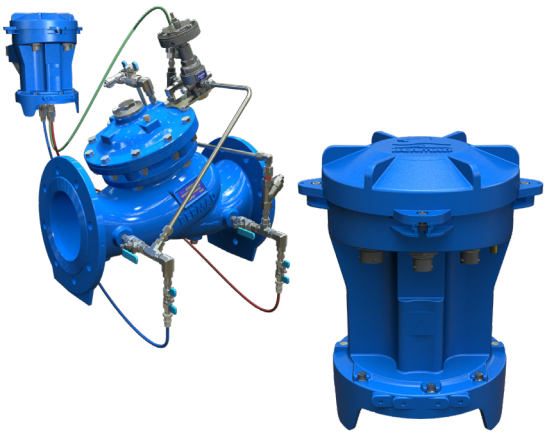

Fonction et caractéristiques:

- Ajuste la consigne de pression du pilot en fonction des plages de débit et/ou des plages horaires.
- Modulation totale de la pression jusqu'à 16 valeurs
- Possibilité d'ouvrir totalement la vanne sur consigne de pression
- Remontée complète des informations sur le cloud via communication 2G/4G, GSM & NB iOT
- Historique des débits et des pressions (tableau et graphiques) - 3 entrées digitales et 2 entrées analogiques
- Alertes et aide à la décision
- 100% autonome (batterie pour l'opération et batterie dédiée à la communication)
- Capteurs de pression et électrovannes internes
- Backup hydraulique en cas de défaillance

EPSILON-C

Fonction et caractéristiques:

- Contrôle les vannes à double consigne de pression en fonction des plages de débit et/ou plages horaires
- Possibilité d'ouvrir totalement la vanne sur consigne de débit (protection incendie)
- Remontée complète des informations sur le cloud via communication 2G/4G, GSM & NB iOT
- Historique des débits et des pressions (tableau et graphiques) - 4 entrées analogiques
- Alertes et aide à la décision
- 100% autonome (batterie pôur l'opération et batterie dédiée à la communication)
- Capteurs de pression internes et contrôle d'électrovannes Latch externes

Just save water

DELTA

Contrôleur

Le DELTA est un contrôleur de gestion de pression conçu pour optimiser les réseaux d'eau, améliorer leur stabilité et réduire fuites et ruptures, garantissant ainsi une alimentation fiable et un meilleur service aux usagers. Entièrement télécommandé, sécurisé en cas de défaillance et alimenté par batterie, le DELTA enregistre les données et les transmet de manière sécurisée vers une plateforme cloud conviviale.

Fonctions et caractéristiques :

- Jusqu'à 16 plages de débit ou de temps
- Régulation très précise et stable
- Commande de déverrouillage pour ouvrir complètement la vanne en cas de pression d'alimentation insuffisante
- Communication complète vers le cloud Bermad ou vers d'autres plateformes via API ou FTP pour la surveillance et le réglage à distance
- 5 ans sur batterie interne (1 connexion quotidienne et utilisation correcte) ou alimentation externe
- Enregistrement de données à grande capacité
- Plateforme intuitive et conviviale
- Graphiques et rapports modernes avancés
- Alertes et notifications par mail

Description	Code
DELTA KIT	BDD001ILBAGLI2WB-KIT BEU

EPSILON-DL

Data logger

L'EPSILON-DL est un enregistreur de données avancé, alimenté par batterie et entièrement télé-contrôlé. Il collecte et transmet des données de manière cyber-sécurisée vers une plateforme cloud, soutenant les applications de jumeau numérique et améliorant la performance des réseaux d'eau.

Fonctions et caractéristiques :

- 5 ans sur batterie interne (1 connexion quotidienne et utilisation correcte) ou alimentation externe
- Enregistrement de données à grande capacité
- Communication complète vers le cloud Bermad ou vers d'autres plateformes via API ou FTP pour la surveillance et le réglage à distance
- Plateforme intuitive et conviviale
- Graphiques et rapports modernes avancés
- Dispose d'une entrée digitale pour enregistrement des débits
- Intègre 2 capteurs de pression internes avec une précision de +/-0,5%
- Alertes et aide à la décision

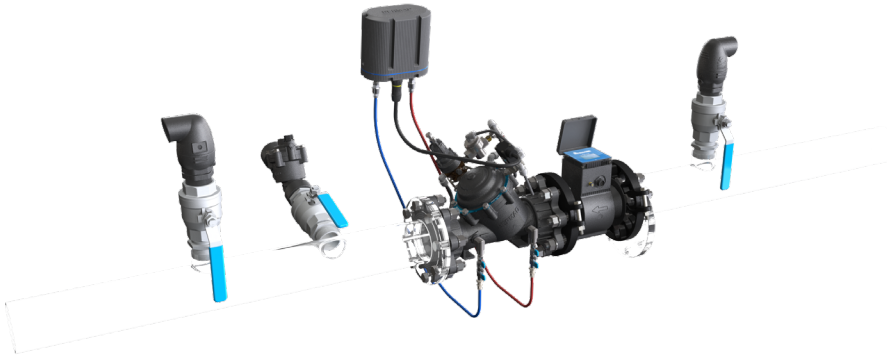

Description	Code
EPSILON-DL KIT	BDEDL2ILBAGLR00-KIT BEU

Depuis 2011, BERMAD conçoit et fabrique des ventouses de qualité, dont les capacités aéroliques sont parmi les meilleures du marché. Elles sont caractérisées par un passage intégral et des flotteurs qui ne se déforment pas avec la pression dans le temps.

La gamme couvre toutes les applications (eau brutes, eau potable, eaux usées) et la diversité de matériau permet une adaptation dans tout type d'installation, y compris les plus exigeantes.

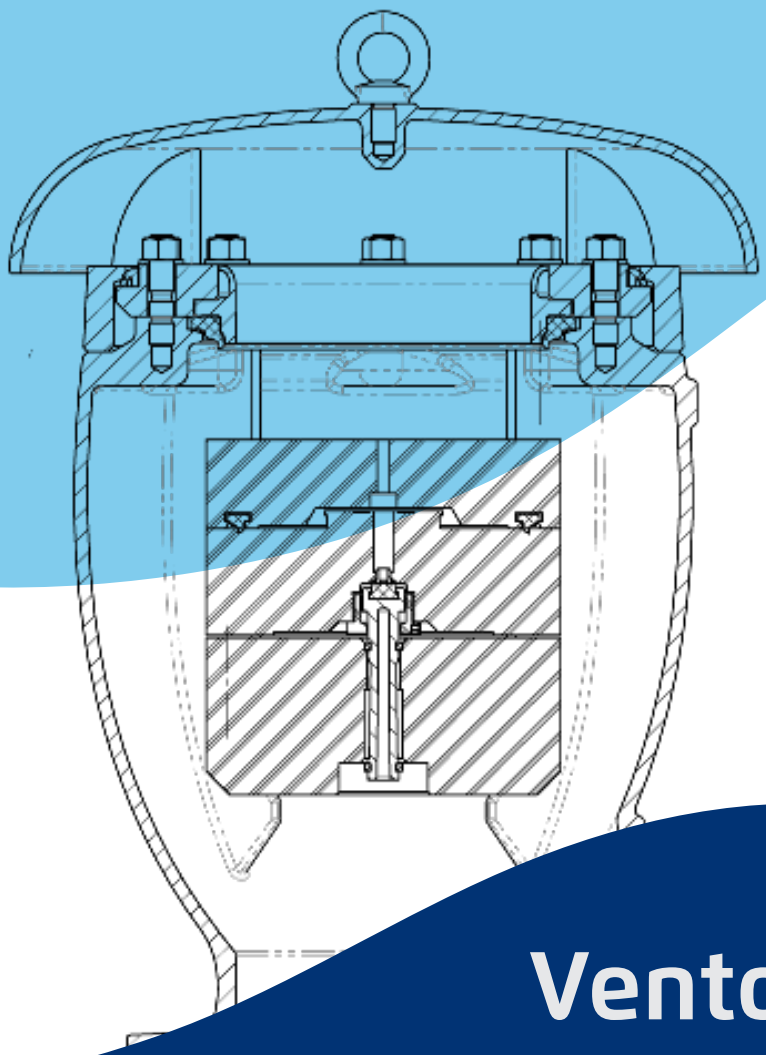

Ventouses

Les avantages :

- Grandes capacités aéroliques
- Diversité de matériaux
- Flotteur plein renforcé qui ne se déforme pas dans le temps
- Traitement industriel de protection contre les UV
- Matériaux résistants aux agressions chimiques et aux fluides corrosifs
- Design simple, avec peu de composants, facilitant l'inspection et la maintenance

VENTOUSE A30 SIMPLE FONCTION

Joint déroulant
Qui garantit une étanchéité dès 0,1 bar et minimise les projections et s'ouvre de manière proportionelle au débit

Flotteur plein en polypropylène
Qui ne se déforme pas sous l'effet de la pression à long terme

Corps en polyamide renforcé PN16
Pour résister à la pression, aux agressions chimiques et qui rend la manutention plus facile

ENCOMBREMENTS

DN	Version	D (mm)	H (mm)	Poids (kg)
20 (3/4")	Filetée	95	136	0,35
25 (1")	Filetée	95	136	0,35
	Bride 40/65 et Robinet	bride	256	2,70

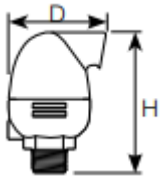

VERSIONS DISPONIBLES

Filetée 3/4 '' ou 1''

Robinet d'arrêt nu

DN40/65 avec robinet d'arrêt

VENTOUSE C30 TRIPLE FONCTION

Fonte PN16 (C30C)

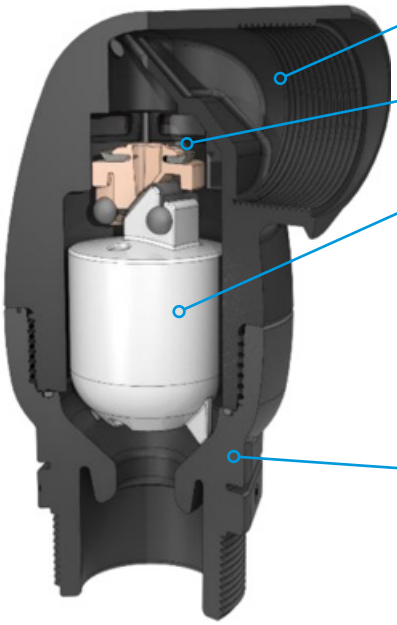

Composite PN16 (C30P)

Un passage intégral
Pour d'excellentes capacités aéroliques

Un joint à lèvre dynamique
Pour une étanchéité à 0,1 bar

Flotteur plein en polypropylène
Qui ne se déforme pas sous l'effet de la pression à long terme et monobloc pour une maintenance facilitée

Un corps composite nylon renforcé fibre de verre
Qui ne s'oxyde pas

ENCOMBREMENTS

DN	Version composite	D (mm)	H (mm)	Poids (kg)
20 (3/4")	Filetée (mâle)	97	160	0,5
25 (1")	Filetée (mâle)	97	160	0,5
	Bride 40/65 et Robinet	bride	280	3,0
50 (2")	Filetée (mâle)	165	240	1.95
	Bride 40/65 et Robinet	bride	360	4,45
DN	Version fonte	D (mm)	H (mm)	Poids (kg)
1"	Filetée (mâle)	110	180	2.2
	Bride 40/65 et Robinet	bride	300	4.7
2"	Filetée (mâle)	190	248	5.9
	Bride 40/65 et Robinet	bride	368	8.4

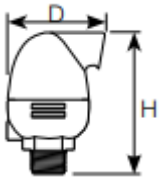

VERSIONS DISPONIBLES

Filetée 1'' ou 2''

Montée sur bride DN40/65 avec robinet d'isolement

VENTOUSE C70

TRIPLE FONCTION / ANTIBELIER

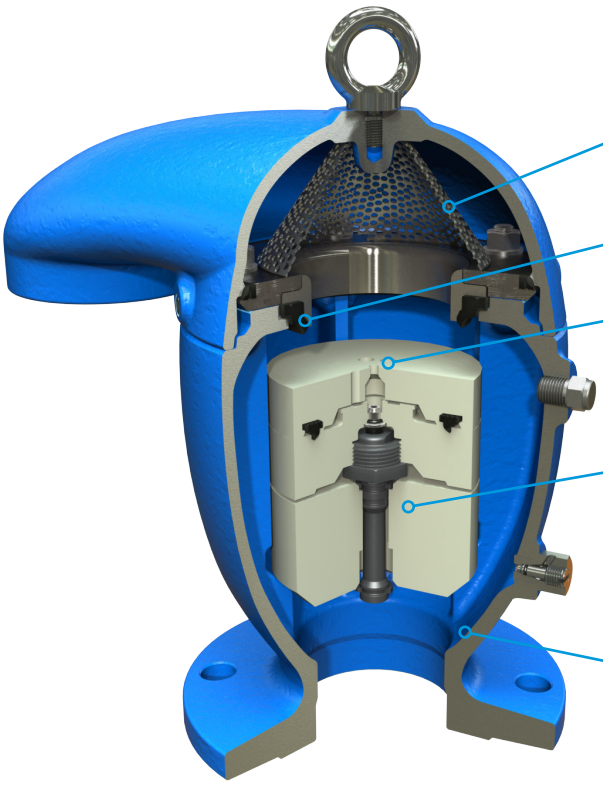

Un passage intégral
Pour d'excellentes capacités aéroliques

Un joint à lèvre dynamique
Pour une étanchéité à 0,1 bar

Disque de prévention des coups de bélier
Permettant une fermeture en deux temps (dyssimétrique)

Flotteur à disques en polypropylène
Qui ne se déforme pas sous l'effet de la pression à long termes
Et qui s'enlève manuellement et en un seul bloc pour une maintenance facilitée

Un corps en fonte revêtue époxy

VERSIONS DISPONIBLES

Sortie vers le bas en standard PN16, sortie champignon en standard PN25 et au-delà.

Taraudée 2''

A brides du DN50 au DN250

Montage brides DN50/65 avec robinet d'isolement

ENCOMBREMENTS

		Sortie vers le bas (PN16)			Sortie champignon (PN25 et PN40)		
DN	Version	D (mm)	H (mm)	Poids (kg)	D (mm)	H (mm)	Poids (kg)
50	Taraudée	232	294	8	175	278	8
	Bride 60/65 et Robinet	232	414	10,5	175	398	10,5
80	A bride	315	310	17	220	336	16
100		378	356	23	260	380	22
150		516	413	53	360	522	51
200		670	770	125	472	716	120
250		-	-	-	570	825	185

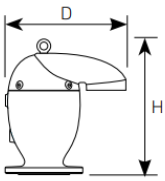

PRECONISATIONS D'INSTALLATION

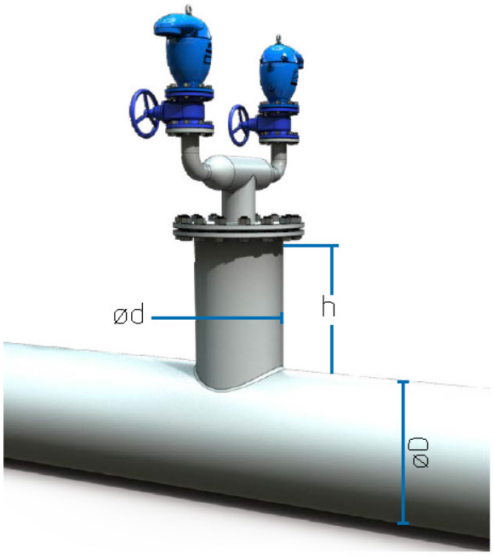

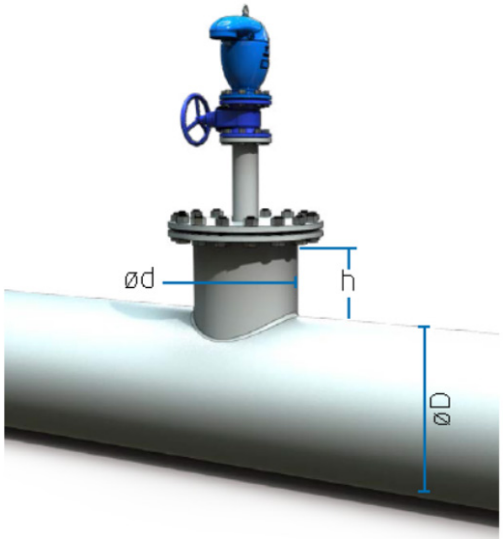

	ØD < 300 mm	300 mm < ØD < 1500 mm	ØD > 1500 mm
Ød	Ød = ØD	Ød = 0.6 x ØD	Ød > 0.35 x ØD
h Hauteur	h > ØD	h > 150 mm	

VENTOUSE AUTOMATIQUE A30

Dégazage sous pression | PN16

Diamètre	Robinet d'arrêt	Code
1'' filetée		A30010PSBP00000-WD-ACS
1'' filetée	√	A30010PSBP00000-Ball-WD
DN40/65	√	A30010PSBP00000-Ball-D40/65

VENTOUSE TRIPLE FONCTION COMPOSITE C30-P

Dégazage sous pression | Admission et évacuation d'air à grand débit | PN16

Diamètre	Robinet d'arrêt	Code
1'' filetée		C30010PSBP00000-WD-ACS
1'' filetée	√	C30010PSBP00000-Ball-WD
2'' filetée		C30020PSBP00000-WD-ACS
2'' filetée	√	C30020PSBP00000-Ball-WD
DN40/65	√	C30010PSBP00000-Ball-D40/65-WD
DN60/65	√	C30020PSBP00000-Ball-D65-ISO16-WD

VENTOUSE TRIPLE FONCTION FONTE C30-SP-C

Dégazage sous pression | Admission et évacuation d'air à grand débit | PN16 | Fonction prévention des coups de bélier

Diamètre	Robinet d'arrêt	Code
1''' filetée		C30010CSBP00000-ACS-EV
1" filetée	√	C30010CSBP00000-Ball-EV-WD
2" filetée		C30020CSBPSP000-ACS-EV
2" filetée	√	C30020CSBPSP000-Ball-WD
DN40/65	√	C30010CSBP00000-Ball-D40/65-ISO16-EV-WD
DN60/65	√	C30010CSBP00000-Ball-D65-ISO16-EV-WD

VENTOUSE TRIPLE FONCTION FONTE PN16 sortie vers le bas C70

Dégazage sous pression | Admission et évacuation d'air à grand débit

Diamètre	Robinet d'arrêt	Code
2" taraudée		C70020CDBA00000-ACS-EV
DN50		C70020CD1600000-ACS-EV
DN60/65	√	C70020CDBA000P0-Ball-D65-ISO16-EV-WD
DN80		C70030CD1600000-ACS-EV
DN100		C70040CD1600000-ACS-EV
DN150		C70060CD1600000-ACS-EV
DN200		C70080CD1600000-ACS-EV

Fonction SP sur consultation

VENTOUSE TRIPLE FONCTION FONTE PN25 sortie mushroom C70

Dégazage sous pression | Admission et évacuation d'air à grand débit

Diamètre	Robinet d'arrêt	Code
DN50		C70020CM25000P0-EV
DN80		C70030CM25000P0-EV
DN100		C70040CM25000P0-EV
DN150		C70060CM25000P0-EV
DN200		C70080CM25000P0-EV
DN250		C70100CM25000P0-EV

Fonction SP sur consultation

VENTOUSE TRIPLE FONCTION FONTE PN40 sortie mushroom C70

Dégazage sous pression | Admission et évacuation d'air à grand débit

Diamètre	Robinet d'arrêt	Code
DN50		C70020CM40000P0-EV
DN80		C70030CM40000P0-EV
DN100		C70040CM40000P0-EV
DN150		C70060CM40000P0-EV
DN200		C70080CM40000P0-EV

Fonction SP sur consultation

VENTOUSE C50

TRIPLE FONCTION EAUX USEES

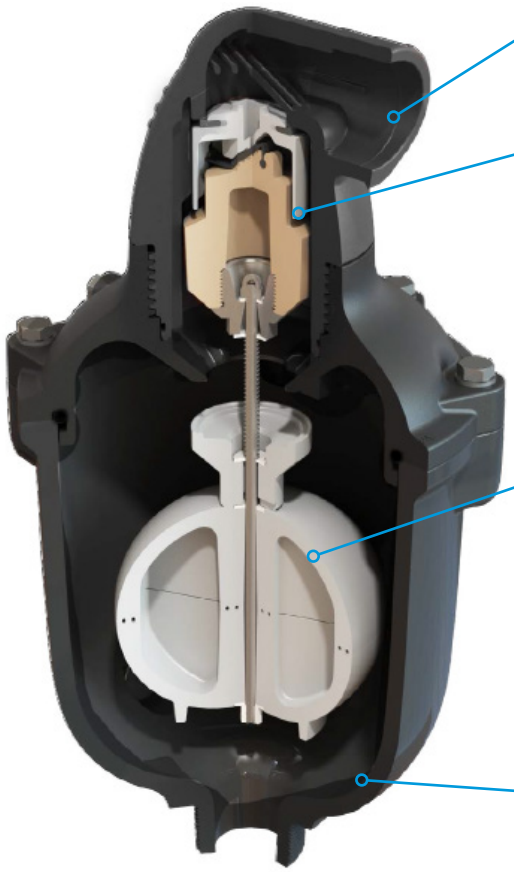

Un passage intégral
Pour d'excellentes capacités aéroliques

Un joint à lèvre dynamique
Pour une étanchéité à 0,05 bar

Flotteur alvéoloé en polypropylène
Qui ne se déforme pas sous l'effet de la pression à long terme
Et qui déporte la zone d'étanchéité des eaux chargées

Un corps composite nylon renforcé en fibre de verre (aussi disponible en fonte revêtue)
Qui ne s'oxyde pas et résiste aux agressions chimiques

ENCOMBREMENTS

		Modèle en composite			Modèle en fonte		
DN	Version	D (mm)	H (mm)	Poids (kg)	D (mm)	H (mm)	Poids (kg)
50	Taraudée	346	458	5,8	368	490	20,5
80	A bride	346	470	6,7	368	490	23,8
100		346	470	7,0	375	490	25,0

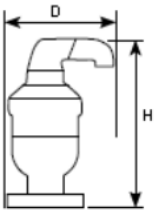

VERSIONS DISPONIBLES

Fonte revêtue PN16 ou composite PN10

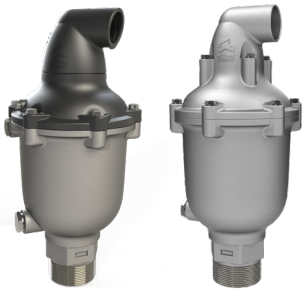

Acier INOX

VENTOUSE C80

TRIPLE FONCTION EAUX USEES

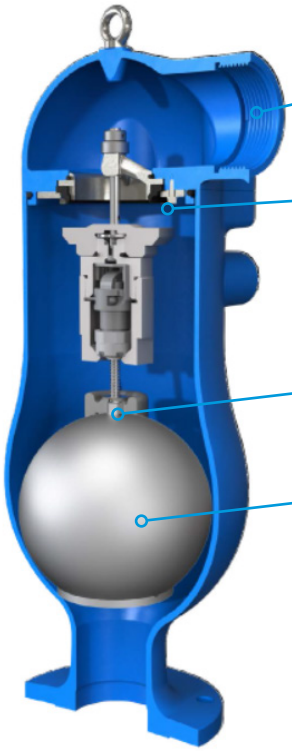

Passage intégral
Pour des capacités aéroliques inégalables

Un joint à lèvre dynamique
Pour une étanchéité à 0,05 bar

Amortisseur de choc
Fermeture douce qui assouplit les mouvements mécaniques

Flotteur déporté
Pour déporter la zone d'étanchéité de la zone dans laquelle se trouve l'eau

Partie mobile mono-bloc
Pour un démontage facilité et une maintenance rapide

ENCOMBREMENTS

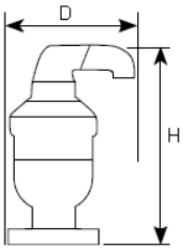

DN	Version	D (mm)	H (mm)	Poids (kg)
80	A bride	335	615	28,1
100		335	618	29,6

VENTOUSE COMPOSITE ASSAINISSEMENT PN10 C50-P

Dégazage sous pression | Admission et évacuation d'air à grand débit (triple effet) | Fonction prévention des coups de bélier

Diamètre	Code
2'' filetée	C50020PDBPSP000
DN50	C50020PDFFSP000
DN80	C50030PDFFSP000
DN100	C50040PDFFSP000

- Pression d'étanchéité = **0,05 bar**

VENTOUSE FONTE ASSAINISSEMENT PN16 C50-C

Dégazage sous pression | Admission et évacuation d'air à grand débit (triple effet) | Fonction prévention des coups de bélier

Diamètre	Code
2'' filetée	C50020CDBPSP000-EV
DN50	C50020CD16SP000-EV
DN80	C50030CD16SP000-EV
DN100	C50040CD16SP000-EV

- Pression d'étanchéité = **0,05 bar**

VENTOUSE FONTE ASSAINISSEMENT A GRANDE CAPACITE D'AIR C80

Dégazage sous pression | Admission et évacuation d'air à grand débit (triple effet)

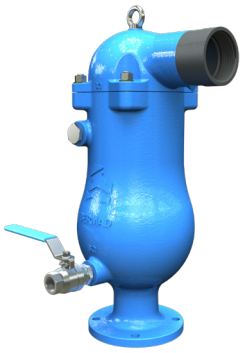

Diamètre	Code
DN80	C80030CS16SP000-EV
DN100	C80040CS16SP000-EV

- Pression d'étanchéité = **0,05 bar**
- Passage d'air intégral

VENTOUSE FONTE ET INOX ASSAINISSEMENT PN16 VEC313

Dégazage sous pression | Admission et évacuation d'air à grand débit (triple effet) | Fonction prévention des coups de bélier

Diamètre	Code
DN80	313-0300-413-02-0200
DN100	313-0400-413-02
DN150	313-0600-413-02
DN200	313-0800-413-02

- Pression d'étanchéité = **0,2 bar**

LES ACCESSOIRES POUR LES VENTOUSES

LA FONCTION ANTI-BELIER

Au même titre que les clapets anti-retour dans une station de pompage, les flotteurs des ventouses triple fonction peuvent se fermer brusquement lors des phases de retour de la colonne d'eau (lors d'un fonctionnement en régime transitoire) et provoquer des chocs.
Pour éviter ces impacts qui peuvent gravement endommager les ventouses et les organes aux alentours (affectés par un pic de pression soudain), nous proposons sur l'ensemble de nos ventouses triple-fonction une fonction additionnelle **SURGE PROTECTION (ou SP).**
Cette fonction s'active lorsque le débit d'expulsion est supérieur aux conditions standards. A débit excessif, la ventouse bride la sortie d'air et crée ainsi un matelas d'air dans la conduite qui adoucit le retour de la colonne d'eau et assure une fermeture progressive du flotteur
Lors des autres phases de fonctionnement, la fonction SURGE PROTECTION (SP) est totalement transparente.

Fontion SP sur C30 ou C50

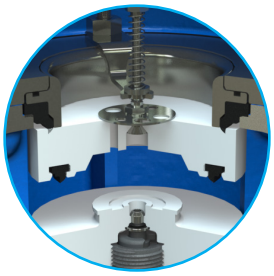

Disque SP sur C70

AUTRES FONCTIONS ADDITIONELLES DISPONIBLES

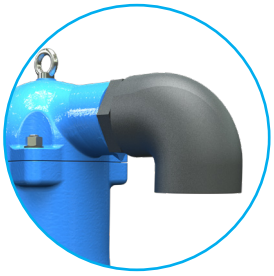

Evacuation d'air canalisable

Clapet de protection anti-retour (IP)

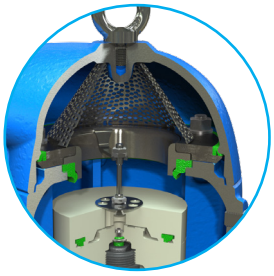

Grille anti insecte

PREMIERE APPROCHE DE DIMENSIONNEMENT

Toutes les ventouses ne disposent pas des mêmes performances aéroliques. C'est pourquoi il est fondamental de dimensionner les ventouses car considérer uniquement le diamètre de la bride pour caractériser les performances d'une ventouse est trop restrictif au regard de ces hétérogénéités.
BERMAD propose une gamme de ventouses conçues pour offrir les meilleures permances du marché. Dés lors, les dimensionner revient à optimiser le diamètre à installer, et donc optimiser le coût d'investissement de l'installation.
En connaissant le diamètre de la canalisation (axe Y de droite) et sa pente (axe X du bas), il est possible de déterminer le diamètre nécessaire en utilisant les abbaques suivantes:

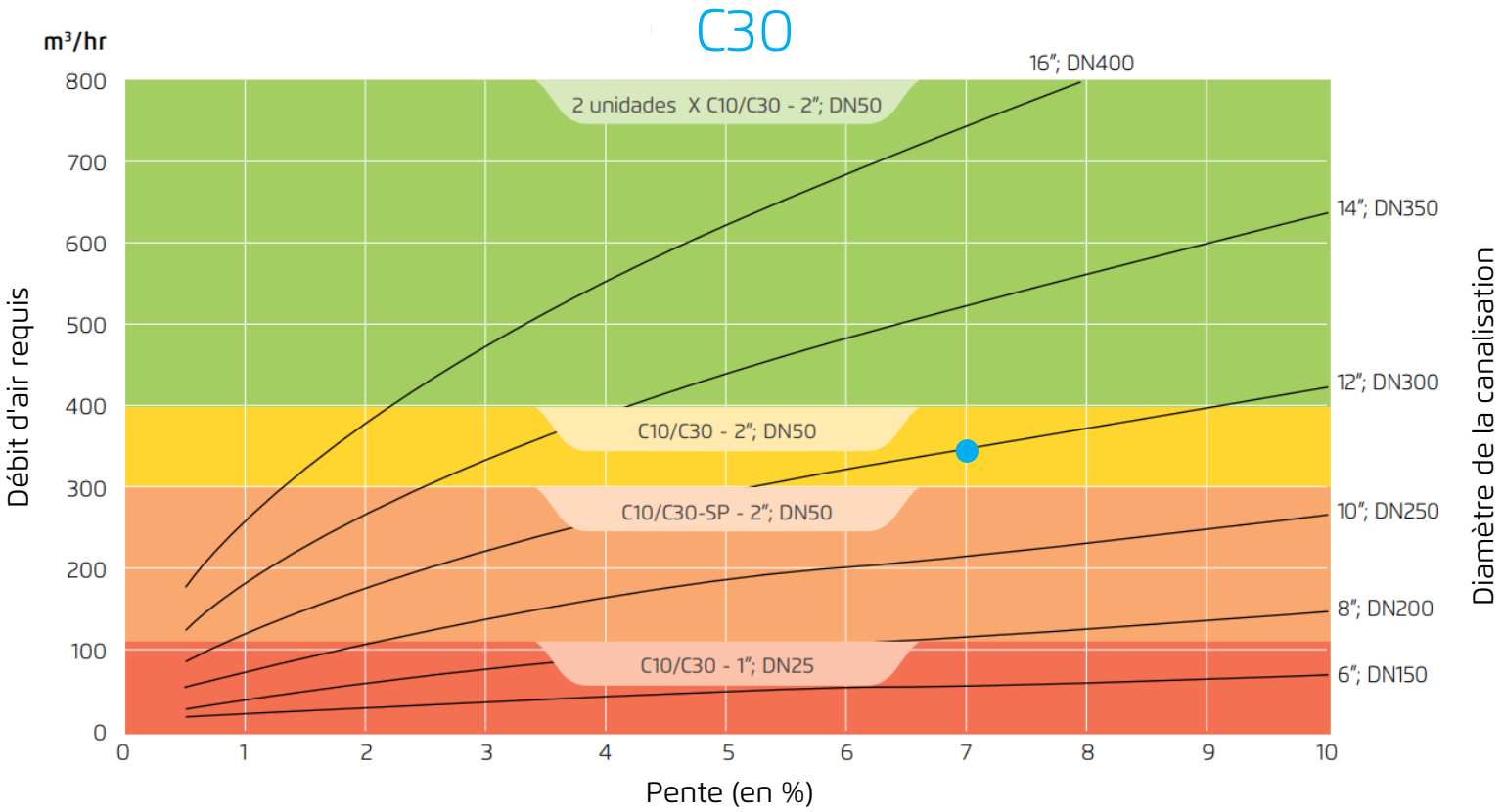

Exemple: pour une conduite en DN300 avec une pente moyenne du tronçon de 7% nécessite l'installation d'une ventouse C10/C30 en 2'' (DN50).

C70 jusqu'au DN150

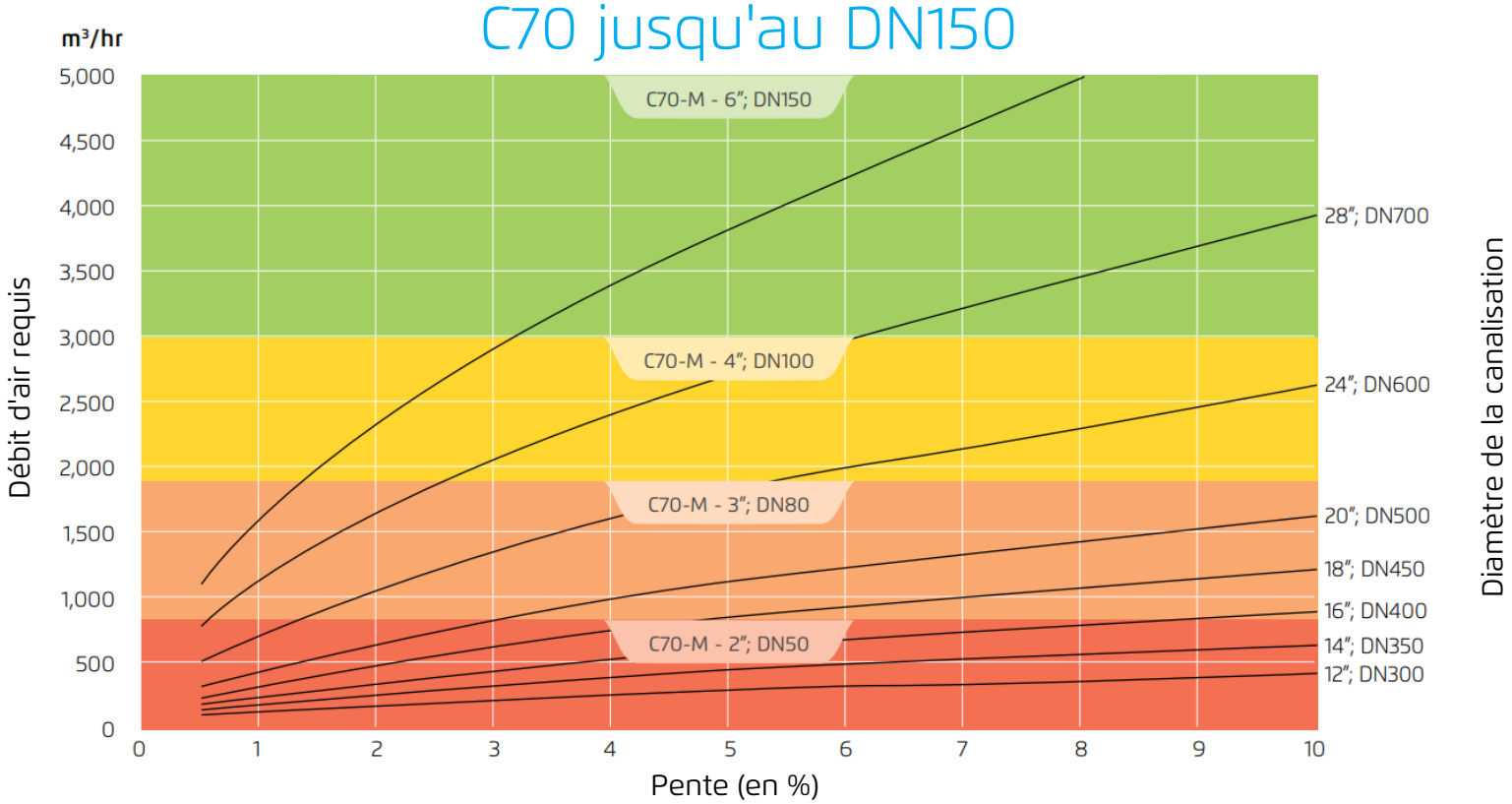

C70 du DN150 au DN250

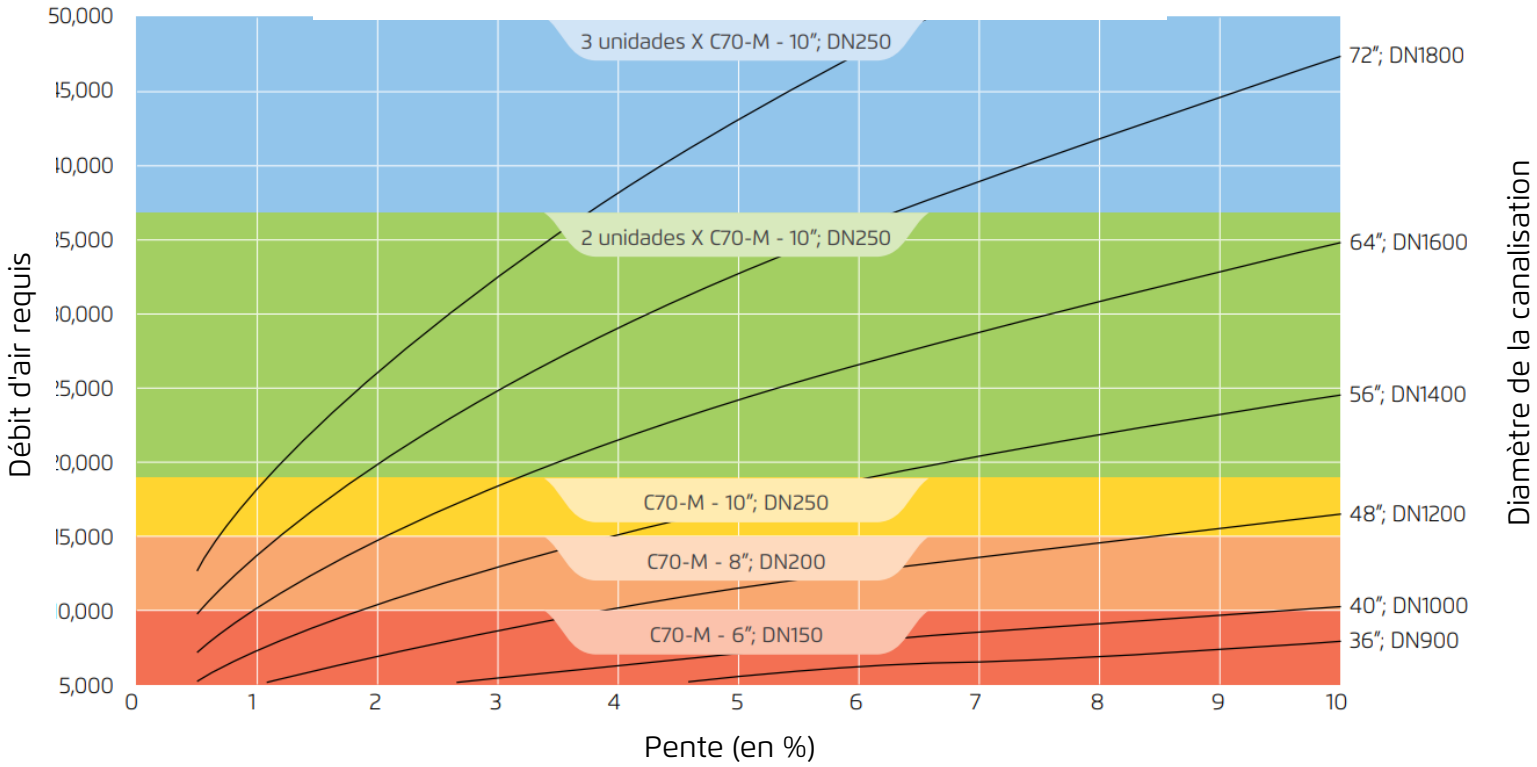

C50 & C80 (assainissement)

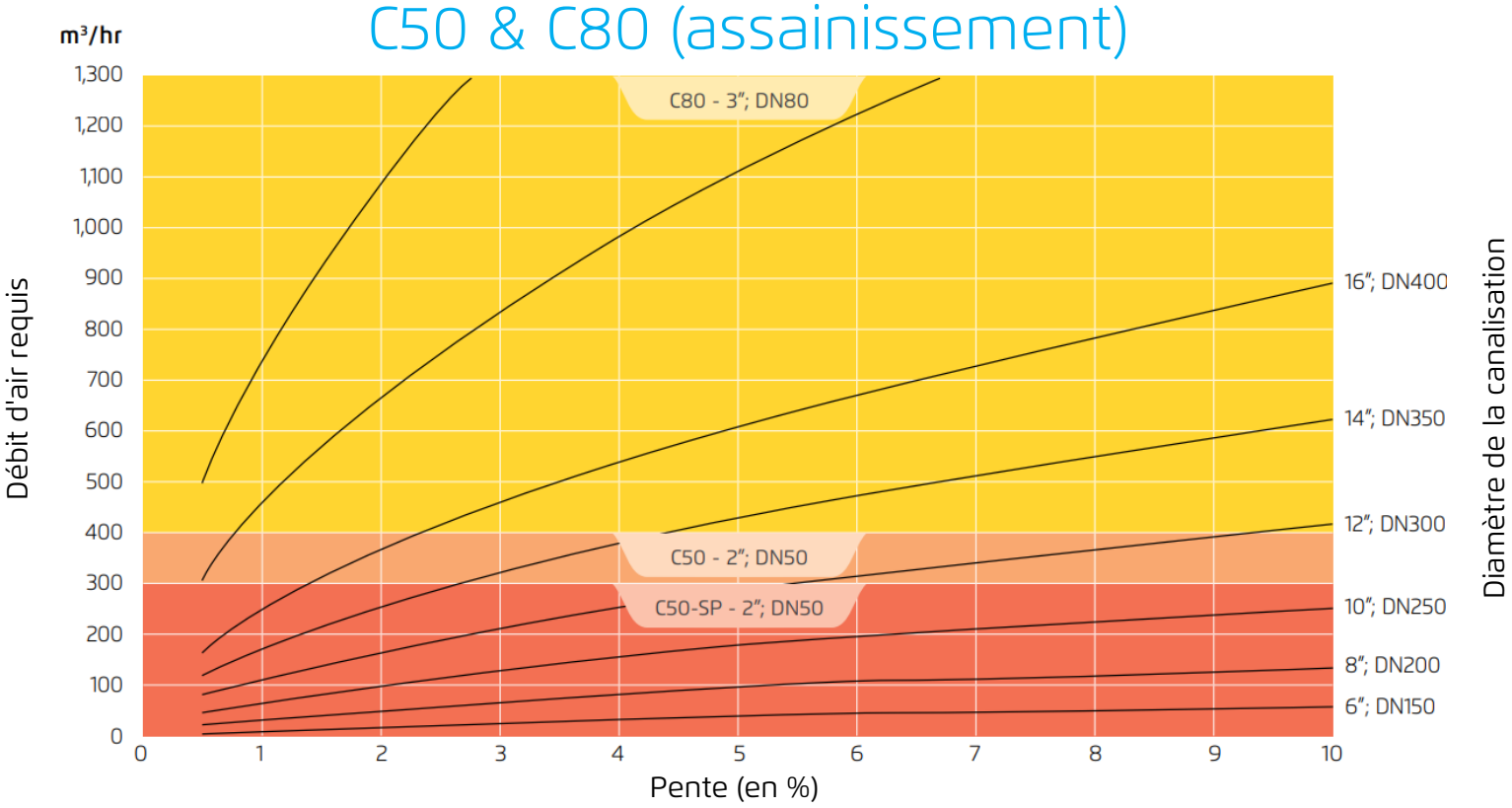

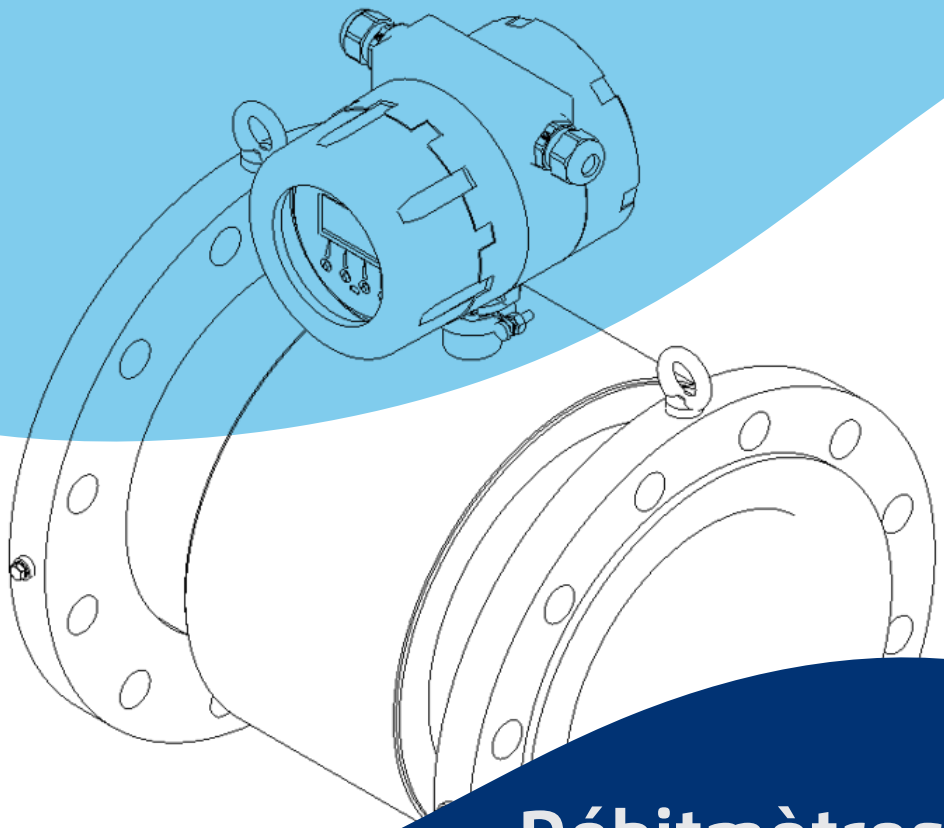

Débitmètres électromagnétiques

DEBITMETRES ELECTROMAGNETIQUES

LES DIFFERENTS CAPTEURS

MUT 2200
du DN15 au DN2000
[U5D3]

MUT 2300
du DN50 au DN300
[U0D0]

MUT 1222
conduite du DN50 au DN2600
[U15D10]

MUT7000
du DN50 au DN150
En composite PN16
[U0D0]

CONTRAINTES D'INSTALLATION

MUT 7000

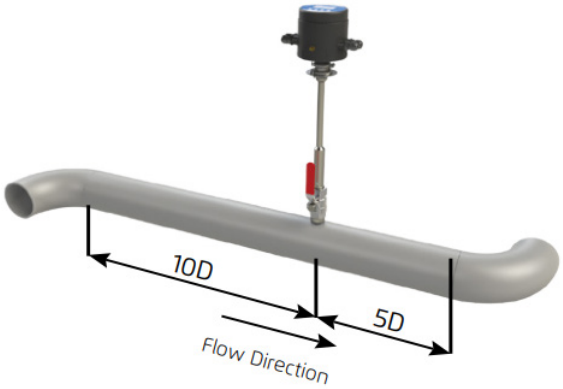

MUT 1222

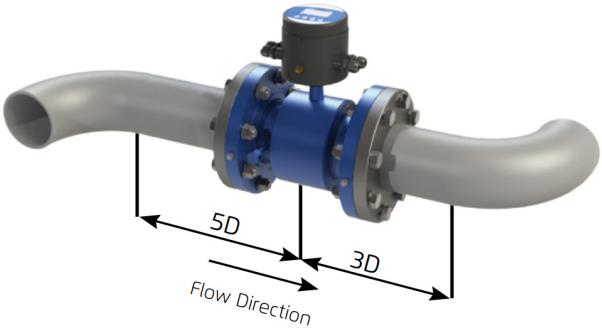

MUT 2200

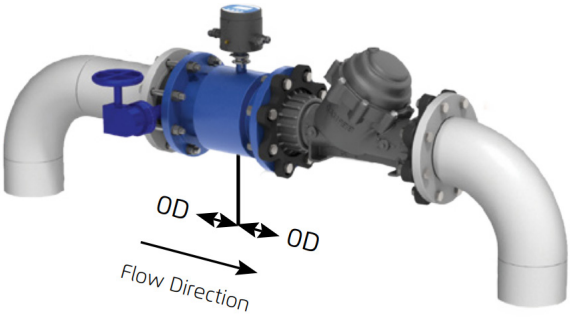

MUT 2300

LES DIFFERENTS CONVERTISSEURS

MC 406A
12/24 VDC
Disponible en version autonome avec batterie facilement interchangeable

MC 608A
90/264 VAC

CARACTERISTIQUES

Sortie	MC 406A	MC 608A
Impulsion	Oui	Oui
4/20mA	Oui (passive)	Oui (active et passive)
Modbus RS485	Oui	Oui
Certifications	MID / OIML	OIML
IP	IP 68	IP 68
Fréquence	Non	Oui

LES ACCESSOIRES ET CONFIGURATIONS

Séparation du convertisseur
jusqu'à 30ml version sur batterie et 100ml version 90/264 VAC

Paramètrage facilité via application Smartphone (Bluetooth)

DEBITMETRE ELECTROMAGNETIQUE MUT2200 | MC608A

Alimentation secteur | U5D3 | Sortie 4-20 mA - impulsionnelle - Modbus RS485 - fréquence | Affichage compact

Diamètre	Code
DN50	S0B0050U46FPFAGCCVA2D2C21NB-00000
DN65	S0B0065U16FPFAGCCVA2D2C21NB-00000
DN80	S0B0080U16FPFAGCCVA2D2C21NB-00000
DN100	S0B0100U16FEFAGCCVA2D2C21NB-00000
DN125	S0B0125U16FEFAGCCVA2D2C21NB-00000
DN150	S0B0150U16FEFAGCCVA2D2C21NB-00000
DN200	S0B0200U16FEFAGCCVA2D2C21NB-00000
DN250	S0B0250U16FEFAGCCVA2D2C21NB-00000
DN300	S0B0300U16FEFAGCCVA2D2C21NB-00000
DN350	S0B0350U16FEFAGCCVA2D2C21NB-00000
DN400	S0B0400U16FEFAGCCVA2D2C21NB-00000
DN450	S0B0450U16FEFAGCCVA2D2C21NB-00000
DN500	S0B0500U16FEFAGCCVA2D2C21NB-00000
DN600	S0B0600U16FEFAGCCVA2D2C21NB-00000

PN25 et PN40 sur consultation

DEBITMETRE ELECTROMAGNETIQUE MUT2300 | MC406A

Autonome | U0D0 | Sortie Impulsionnelle - Modbus RS485 | Affichage compact

Diamètre	Code
DN50	S0R0050U16FE2AGCCVDCA5VNB-0000C
DN65	S0R0065U16FE2AGCCVDCA5VNB-0000C
DN80	S0R0080U16FEDAGCCVDCA5VNB-0000C
DN100	S0R0100U16FEDAGCCVDCA5VNB-0000C
DN125	S0R0125U16FEDAGCCVDCA5VNB-0000C
DN150	S0R0150U16FEDAGCCVDCA5VNB-0000C
DN200	S0R0200U16FEDAGCCVDCA5VNB-0000C
DN250	S0R0250U16FEDAGCCVDCA5VNB-0000C
DN300	S0R0300U16FEDAGCCVDCA5VNB-0000C

PN25 et PN40 sur consultation

OPTION AFFICHEUR DEPORTE

Requis dans les environnements submersibles ou difficilement accessibles

Convertisseur	Longeur de déport	Code
MC406A	5 ml	Sur consultation
	10 ml	
	15 ml	
	30 ml	
MC608	5 ml	
	10 ml	
	15 ml	
	30 ml	

COMPTEUR ELECTROMAGNETIQUE AEP MUT7000

Autonome sur batterie interchangeable | U0D0 | Sortie impulsionnelle et Modbus RS485

Diamètre	Code
DN50	M070050G16PFCAAB-K020C-CC
DN80	M070080G16PFCAAB-K020C-CC
DN100	M070100G16PFCAAB-K020C-CC
DN150	M070150G16PFCAAB-K020C-CC

Plus value certification MID : 618€

DEBITMETRE ELECTROMAGNETIQUE A INSERTION MUT1222

Débitmètre à montage sur collier de prise en charge | U10D5 | PMS 20 bars

Diamètre de la conduite	Convertisseur	Code
Du DN50 au DN600	MC406A Sur batterie	I01000SGASSNA0CCVDCA5VNB-0000C
Du DN200 au DN1500		I01000MGASSNA0CCVDCA5VNB-0000C
Du DN50 au DN600	MC608A Sur secteur	I01000SGASSNA0CCVA2D2C21NB-00000
Du DN200 au DN1500		I01000MGASSNA0CCVA2D2C21NB-00000

ANNEAUX DE MISE A LA TERRE

Requis sur conduites PVC - PEHD et matériaux non conducteurs

Cet article comprend un lot de 2 anneaux

Diamètre	Code
DN50	EM-KT-DS0050X
DN65	EM-KT-DS0065X
DN80	EM-KT-DS0080X
DN100	EM-KT-DS0100X
DN125	EM-KT-DS0125X
DN150	EM-KT-DS0150X
DN200	EM-KT-DS0200X
DN250	EM-KT-DS0250X
DN300	EM-KT-DS0300X
DN350	EM-KT-DS0350X
DN400	EM-KT-DS0400X
DN500	EM-KT-DS0500U16X
DN600	EM-KT-DS0600U16X

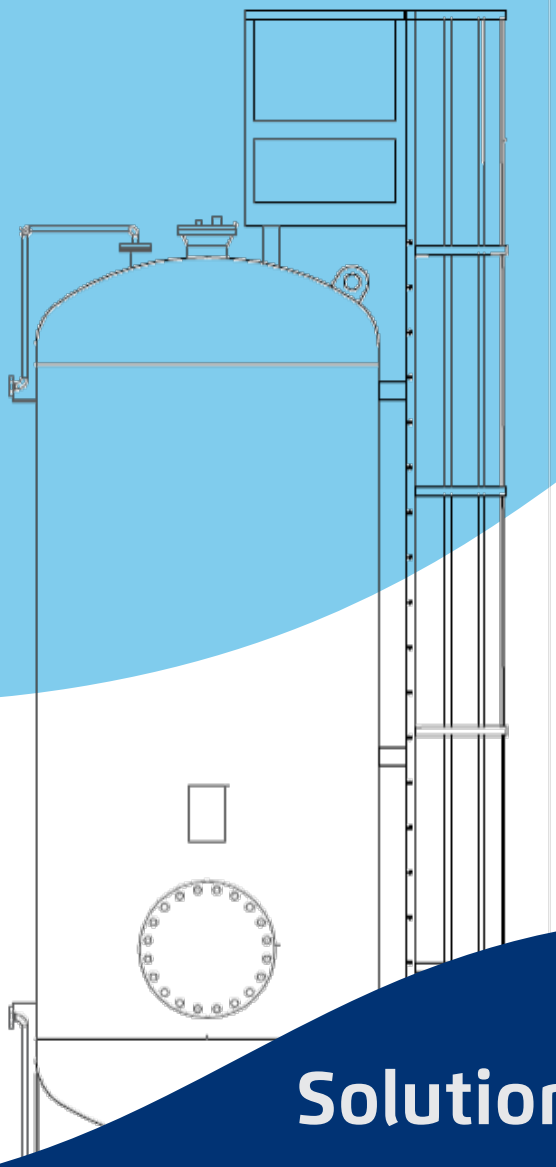

Solutions anti-bélier

PROTECTION CONTRE LES COUPS DE BELIER

Avec plus de 60 ans d'expérience dans le domaine, BERMAD dispose d'une vrai expertise dans la gestion des coups de bélier.

Fabriquant d'organes de protection, la marque propose un éventail de solutions se combinant et qui permettent une protection totale et optimisée financièrement, incluant les produits suivants:

RESERVOIRS ANTI-BELIER

- Avec ou sans vessie
- Horizontal ou vertical
- Echelles et garde corps
- Fabrication selon la norme EN 13445
- Vessie butyle ou polyuréthane (certifiée ACS)
- Vannes de sécurité haute pression en standard et kit de pré gonflage inclus
- Différents accessoires pour transmettre les informations de pressions et de niveau à l'intérieur du réservoir vers les organes de supervision et les automates

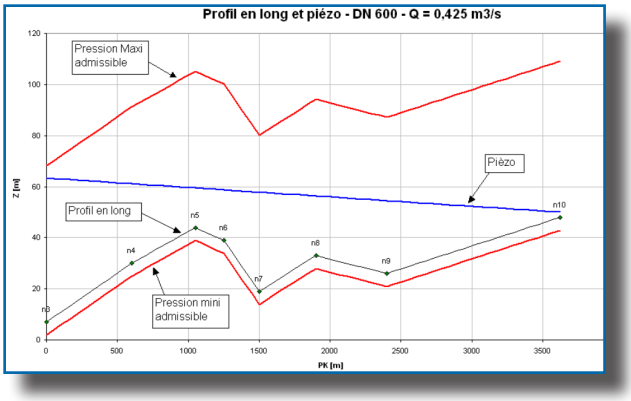

Contactez-nous pour le dimensionnement et le chiffrage de vos organes de protection anti-bélier !

VANNES HYDRAULIQUES

S735
Vanne anticipatrice de coups de bélier

S73Q
Vanne de décharge

Trés grande réactivité d'ouverture avec contrôle de la vitesse de fermeture

Données hydrauliques

DN de la vanne	Q max dans la vanne ouverte	Temps d'ouverture	Temps de fermeture	ΔP pour une ouverture complète
DN50	25 l/s	0,7 s	15 s	1 bar au dessus de la consigne de déclenchement
DN65	40 l/s	0,9 s	18 s	
DN80	60 l/s	1 s	20 s	
DN100	95 l/s	1,2 s	25 s	
DN150	210 l/s	1,5 s	30 s	
DN200	375 l/s	1,7 s	40 s	

VENTOUSES TRIPLE FONCTION avec fonction SP

Valable pour les applications irrigation et eaux usées

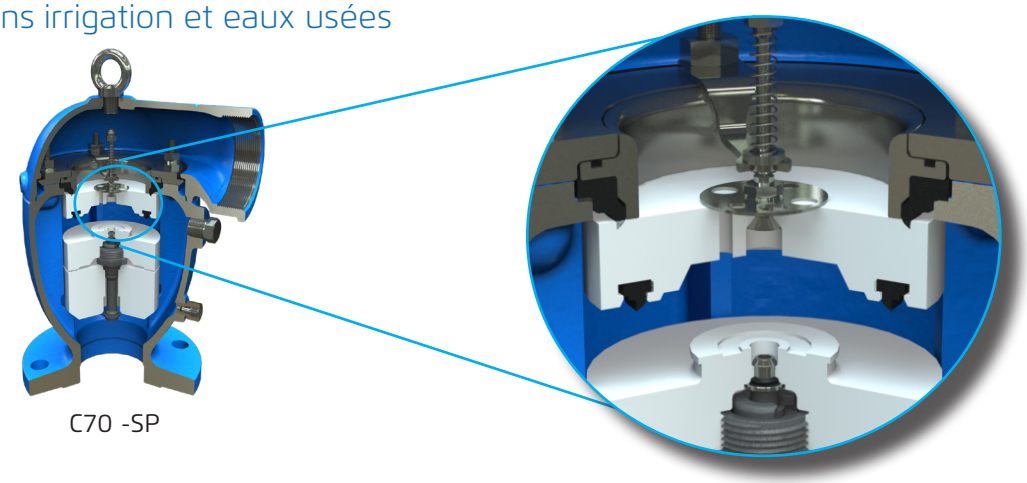

C70 -SP

Se référer à la page 32 pour plus d'informations concernant la fonction SP - disponible sur l'ensemble de nos ventouses.

GARANTIES ET CONDITIONS GENERALES DE VENTE

BERMAD CS LTD. ("BERMAD") garantit que pendant un délai de 12 mois à partir de la livraison du produit par BERMAD à son client (le "Délai de Garantie"), chaque élément technique du produit sera libre de défauts de matériaux ou de façon et respectera à tous égards les spécifications des produits tels que définis par BERMAD.

Conditions générales:

Cette Garantie sera valable uniquement si le produit est installé, manipulé et entretenu conformément aux instructions et/ou recommandations écrites ou orales de BERMAD, si elles étaient fournies.

Cette Garantie ne couvre pas les défauts ni les dommages dus à un accident, un environnement physique ou opérationnel impropre, une panne d'électricité, un/e mauvais/e installation, maintenance, service, réparation, transport, stockage, modification, opération, utilisation, la négligence ou la défaillance de toute partie autre que BERMAD.

Cette Garantie s'exercera uniquement pour et en faveur du client qui aura acquis le produit défectueux directement de BERMAD, et ne sera accordé à aucun autre acquéreur ou utilisateur du produit.

Réclamations, notifications et compensation:

Chaque réclamation de garantie devra être notifiée par écrit à BERMAD dès que la chose sera raisonnablement possible après la découverte du produit défectueux, en y joignant le reçu de vente d'origine et cette Garantie.

Le réclamant devra permettre à BERMAD d'inspecter le produit et le site d'installation tandis que le produit est toujours à saposition d'origine et n'aura pas été déplacé ni modifié d'aucune manière et/ou retourner le produit à BERMAD pour effectuer des essais. BERMAD se réserve le droit d'enquêter en toute indépendance la cause de la défaillance.

Si une réclamation selon cette Garantie était régulièrement notifiée dans le délai de Garantie et trouvée justifiée par BERMAD, dans ce cas BERMAD, à son seul choix : (i) remplacera ce produit ; ou (ii) réparera ce produit ; ou (iii) remboursera au client de BERMAD toutes sommes réellement payées à BERMAD pour ce produit.

Dans tous les cas, la responsabilité de BERMAD ne dépassera pas les montants réellement payés par le client de BERMAD à BERMAD pour les Produits défectueux.

Restrictions:

Cette Garantie est la seule garantie au regard des Produits.
En aucun cas BERMAD ne sera responsable des dommages indirects, particuliers ou consécutifs, y compris, entre autres, de toute perte de bénéfice, perte en rapport avec la cessation d'activités commerciales, perte d'usage, perte de revenus ou dégâts à l'entreprise ou à sa réputation.
Cette Garantie ne couvre pas les frais et dépenses du retrait ni de l'installation du produit, ni les frais ou taxes de transport ni toutes autres pertes directes ou indirectes pouvant résulter de la défaillance du Produit, et BERMAD ne sera pas tenue de ces frais et dépenses.

AUTREMENT QUE PRECISE DANS CETTE GARANTIE, TOUTES AUTRES GARANTIES, EXPRESSES OU IMPLICITES, Y COMPRIS LES GARANTIES D'APTITUDE A UNBUT PARTICULIER SONT EXCLUES DANS LES LIMITES DE LA LOI

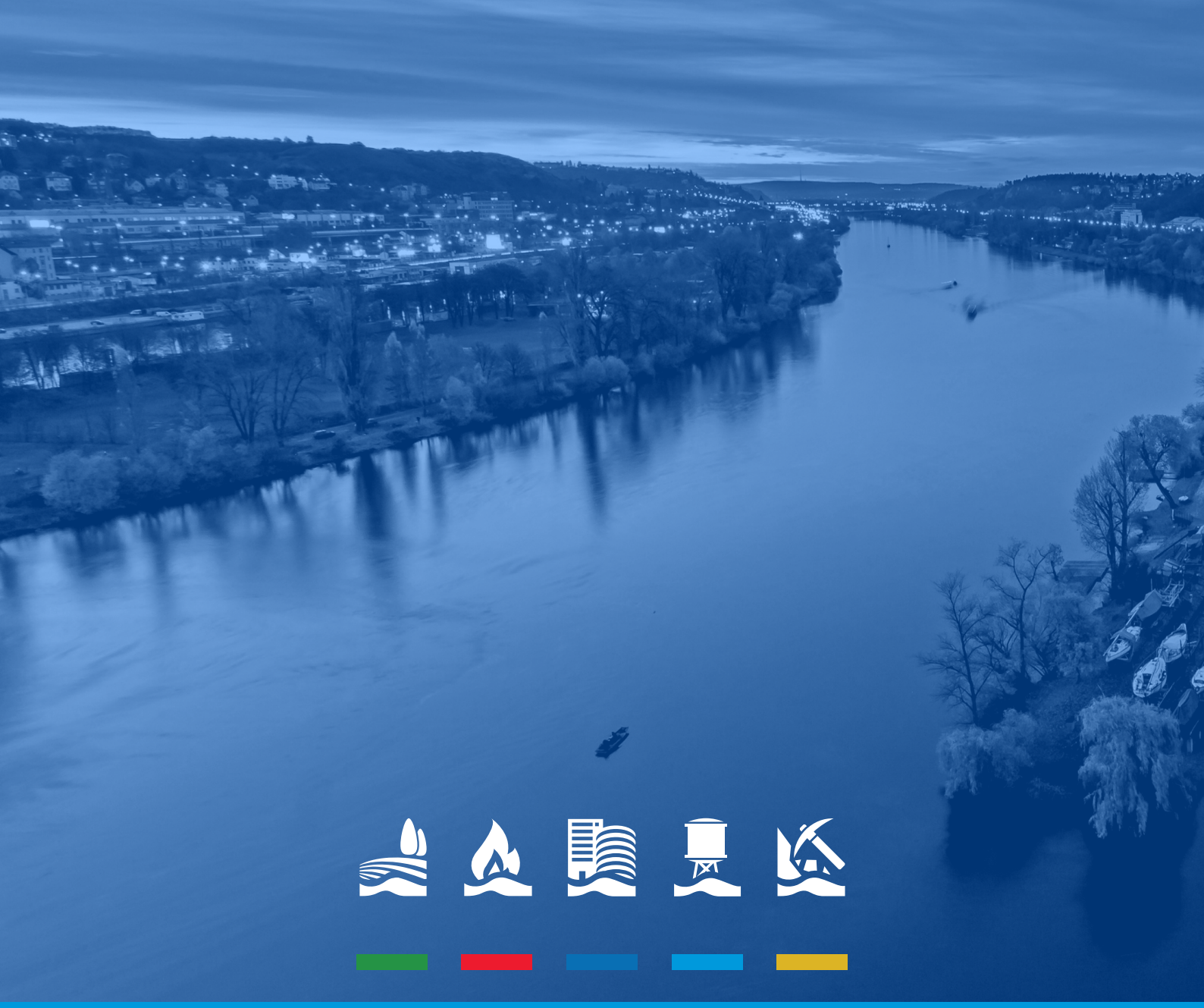

VOS CONTACTS

Contacts commerciaux

Zone Sud-Est
Patrick CAMBOU
patrick.fr@bermad.com

Zone Sud-Ouest
Thierry FALIP
thierry.fr@bermad.com
+33 6 49 88 32 63

Zone Nord
Benoît LAJOINIE
benoit.fr@bermad.com
+33 6 84 90 90 01

Manager France
Benjamin MOLINIER
benjamin.fr@bermad.com
+33 6 49 25 38 99

Suivi des commandes

Hélène OILLIC
helene.eu@bermad.com
0 800 100 308

Assistance technique / SAV

Andreas TOURINO BARREAU
andreas.eu@bermad.com
+34 6 61 29 34 10

Rémi DEPALLE
remi_d.fr@bermad.com
+33 6 75 54 84 16